ЗУБР
ПРОФЕССИОНАЛ

ЛУЧШИЕ ИЗ ЛУЧШИХ
МАРКА №1

Ювелирные стальные наковальни двурогие

Надежный инструмент
из высококачественной хромированной стали
с закалкой по ГОСТу
для точных ювелирных работ.

ТОНКИЕ РАБОТЫ



арт. 32614



арт. 32615



арт. 32616

Ювелирные стальные наковальни
двурогие

ЗУБР
ПРОФЕССИОНАЛ



Подставка с отверстиями
для крепления к столу
(только для арт. 32614)



арт. 32616



Качественная конструкционная сталь С35Л



Рабочая поверхность закалена
до НВ 477
на глубину 0.8–1.5 мм по ГОСТ



Хромирование
для защиты от коррозии
и увеличения срока службы



Классическая конструкция



Отверстия
для установки кузнечного инструмента

Ювелирные стальные наковальни
двурогие

ЗУБР ПРОФЕССИОНАЛ

- Увеличенные рога
- На подставке

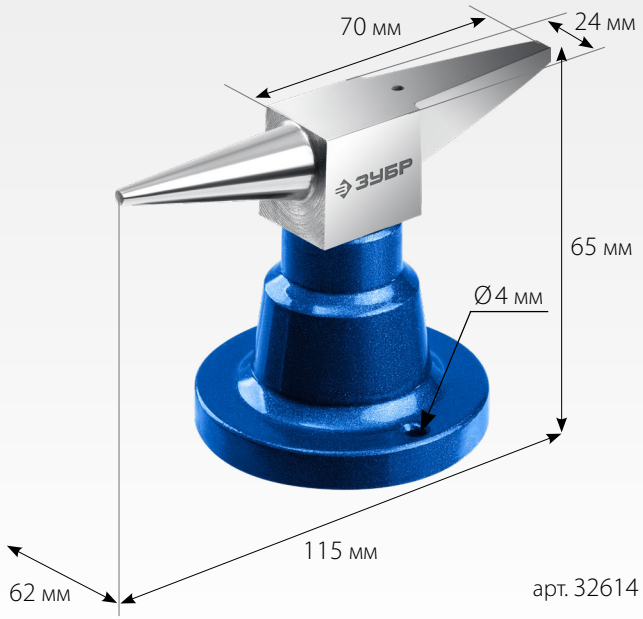

арт. 32614

- Компактная
- Хит продаж

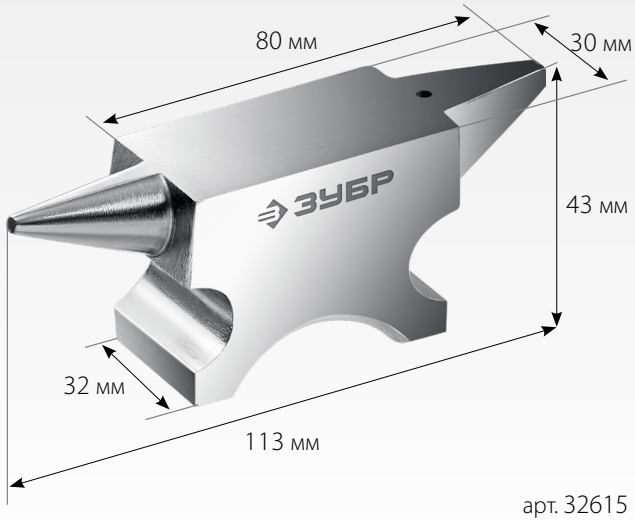

арт. 32615

- Увеличенная рабочая часть
- Для точных слесарных работ

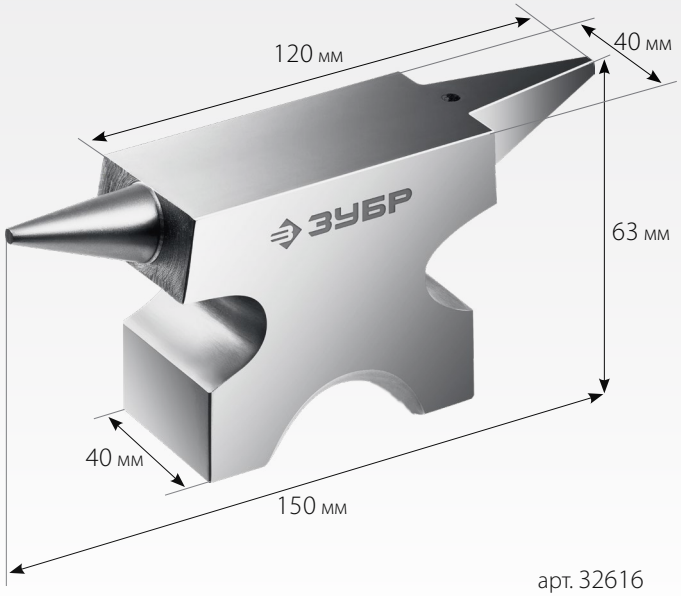

арт. 32616

Тип упаковки: картонная коробка



Тип упаковки: картонная коробка



Тип упаковки: картонная коробка



Вес, г	Материал	Съемная подставка	Ø отверстия для крепления, мм	Артикул
400	сталь С35Л	•	4	32614
500		–	–	32615
1150		–	–	32616

23-000579 / www.zubr.ru / Применяются для точных ювелирных работ и работы с проволокой.