ЗУБР

ЗУБР

Информация о модели
на официальном сайте ЗУБР:

38788



Производитель оставляет за собой право вносить изменения в характеристики изделия без предварительного уведомления. Приведенные иллюстрации не являются обязательными. Ответственность за опечатки исключается.

ЗАО «ЗУБР ОВК» РОССИЯ, 141002, Московская область, г. Мытищи-2, а/я 36

Применяется для размещения инструментов и заготовок. Материал: сталь. Гарантия 12 месяцев. Срок службы 60 месяцев. Хранить в сухом и проветриваемом помещении. Транспортировать в отгрузочной таре. Особых условий утилизации не требует. Обязательной сертификации и декларированию не подлежит. Изготовлено: "Kraftool I/E GmbH" Otto-Lilienthal-Str. 25, 71034 Boeblingen, Deutschland. Страна производства: КИТАЙ. Уполномоченная организация по вопросам качества на территории РФ: ЗАО "ЗУБР ОВК" 141002, Московская Область, г. Мытищи-2, а/я 36.

Многофункциональная опорная стойка МОС-4

38788

www.zubr.ru

U: 240998
Версия: 111224

Руководство по эксплуатации. Паспорт

RU Русский язык

Меры безопасности

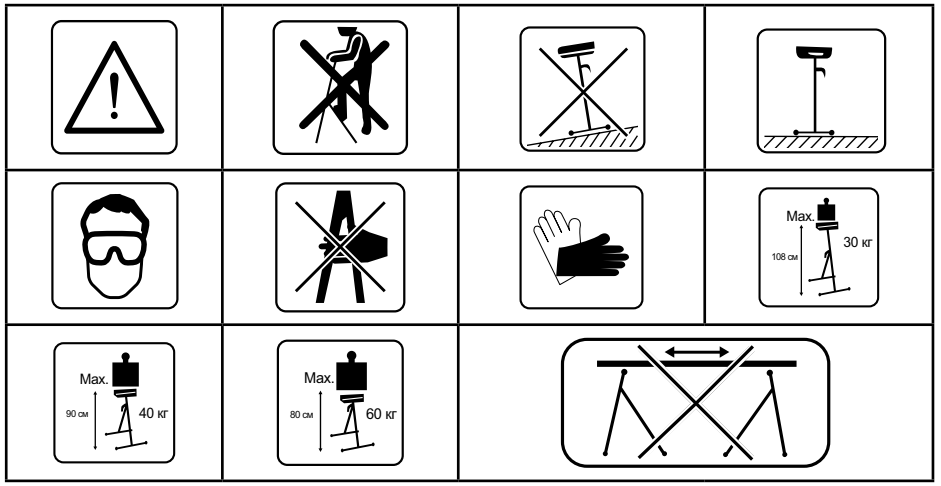

Технические характеристики

Габариты, мм	445x x 480
Высота, мм	815 – 1100
Максимальная нагрузка, кг	60
Ширина опорного узла, мм	300
Вес, кг	5
Виды опор	роликовая, шариковая, плоская, угловая 150°

Комплектация

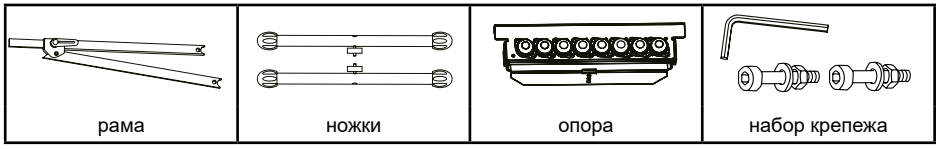

рама | ножки | опора | набор крепежа

Инструкция по безопасности

⚠ ВНИМАНИЕ

- Перед началом эксплуатации ознакомьтесь с инструкцией по эксплуатации
- Перед использованием убедитесь, что все четыре ножки надежно установлены и плотно соприкасаются с полом
- Запрещается наступать на опору и использовать в качестве лестницы
- Не превышайте максимальную нагрузку в 60 кг
- Равномерно распределяйте нагрузку на опору

Инструкция по сборке

1. Установите закладную втулку в опору, положите ножку так, чтобы отверстие на ножке совпало с отверстием в закладной втулке, стяните болтом.

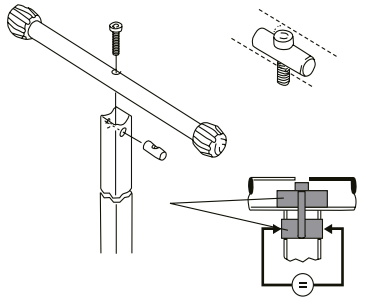

2. Установите многофункциональную опору при помощи двух болтов и гаек.

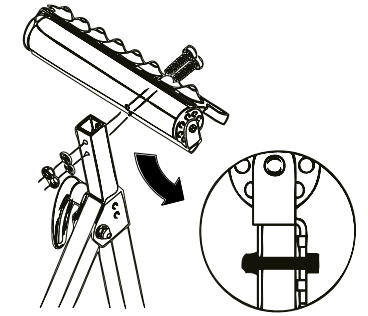

3. Затяните все резьбовые соединения у изделия.

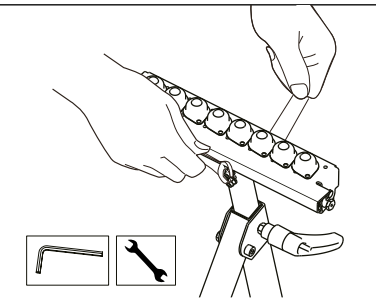

4. При помощи рычага отрегулируйте опору по высоте и затяните рычаг.

