ЗУБР

ЗУБР

Информация о модели
на официальном сайте ЗУБР:

38789



**ЗАО «ЗУБР ОВК» РОССИЯ, 141002, Московская область, г. Мытищи-2, а/я 36**

Производитель оставляет за собой право вносить изменения в характеристики изделия без предварительного уведомления.
Приведенные иллюстрации не являются обязательными. Ответственность за опечатки исключается.

# Многофункциональная опорная стойка-трансформер 4 в 1 МОСТ-4

38789

**www.zubr.ru**
U: 250868
Версия: 250825

Руководство по эксплуатации. Паспорт

RU Русский язык

## Меры безопасности

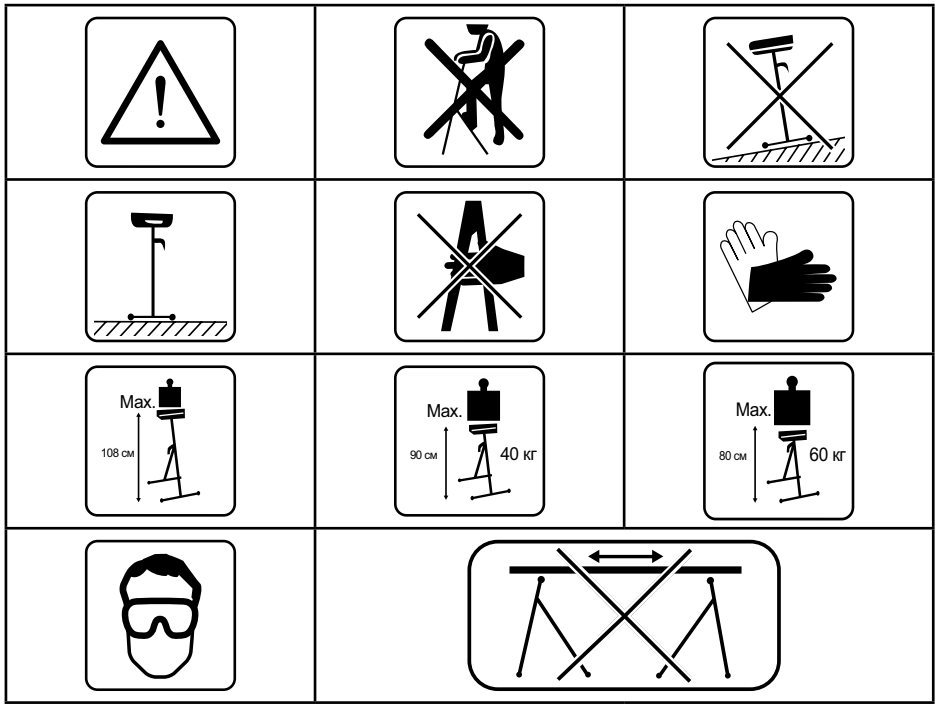


## Инструкция по безопасности

### ⚠ ВНИМАНИЕ

- Перед началом эксплуатации ознакомитесь с инструкцией по эксплуатации
- Перед использованием убедитесь, что все четыре ножки надежно соприкасаются с полом
- Запрещается наступать на стойку и использовать в качестве лестницы
- Не превышайте максимальную нагрузку 100 кг
- Равномерно распределяйте нагрузку на стойку

### Технические характеристики

| Артикул | 38789 |
|---|---|
| Ширина опорного узла, мм | 750 |
| Габариты по полу, мм | 600x680 |
| Максимальная нагрузка, кг | 100 |
| Высота, кг | 830–1290 |
| Размер в сложенном виде, мм | 750 x 130 x 880 |
| Вес, кг | 11 |



**ЗАО «ЗУБР ОВК»**
**141002, Россия, Московская область, г. Мытищи-2, а/я 36**

Применяется для размещения инструментов и заготовок. Материал: сталь. Гарантия 12 месяцев. Срок службы 60 месяцев. Хранить в сухом и проветриваемом помещении. Транспортировать в отгрузочной таре. Особых условий утилизации не требует. Обязательной сертификации и декларированию не подлежит. Изготовлено: "Kraftool I/E GmbH" Otto-Lilienthal-Str. 25, 71034 Boeblingen, Deutschland. Страна производства: Китай. Уполномоченная организация по вопросам качества по террритории РФ: ЗАО "ЗУБР ОВК" 141002, Московская область, г. Мытищи-2, а/я 36.

## Комплектация

| | |
|---|---|
|  Опорная площадка, 1 шт. |  Перекладина, 2 шт. |
| 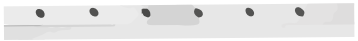 Направляющая опорного узла, 2 шт. |  Стойка, 2 шт. |
| 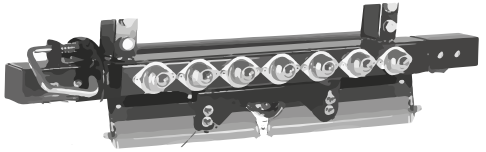 Опорный узел, 1 шт. | |
| 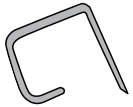 Скоба, 2 шт. |  Ручка, 2 шт. |
|  Ножка противоскользящая, 2 шт. |  Болт М6х37 мм, 8 шт. |
|  Болт М8х40 мм, 8 шт. |  Пластиковая гайка М8, 8 шт. |
|  Гайка М8, 1 шт. |  Болт М8х16 мм, 1 шт. |
|  Гайка М6, 8 шт. | 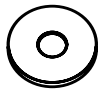 Шайба 6 мм, 8 шт. |
| 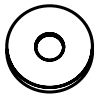 Шайба 8 мм, 18 шт. | |

# Инструкция по сборке

## Установка противоскользящих ножек

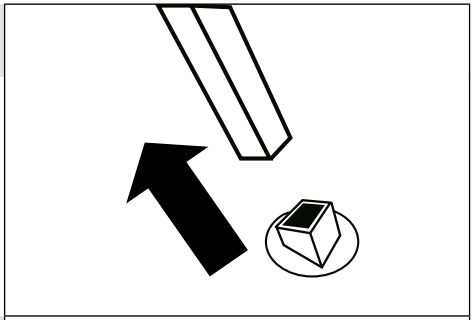

## Сборка

- Установите перекладины на опоры стойки при помощи винтов и гаек.

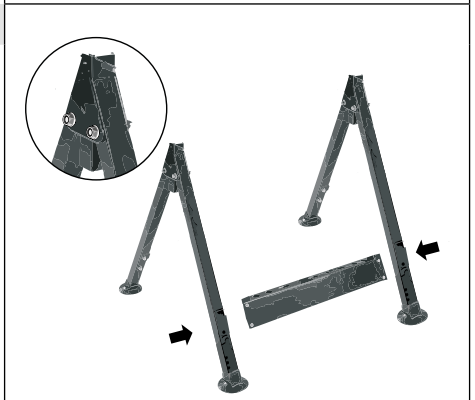

## Сборка опорного узла

- Потяните крюк-фиксатор для разблокировки вращения опорного узла.
- Установите и зафиксируйте опорную площадку при помощи винтов и гаек.

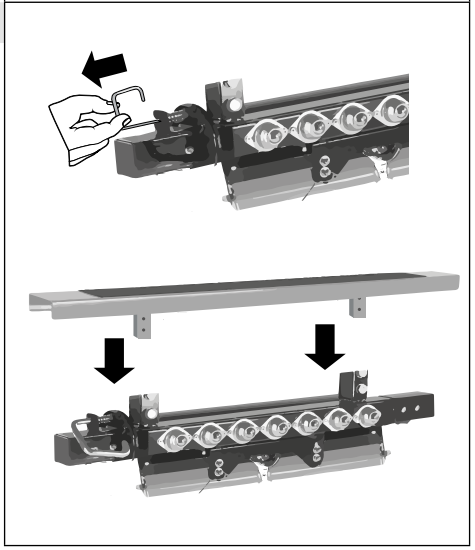





- Установите опорный узел на ножки и отрегулируйте высоту при помощи двух ручек по бокам.



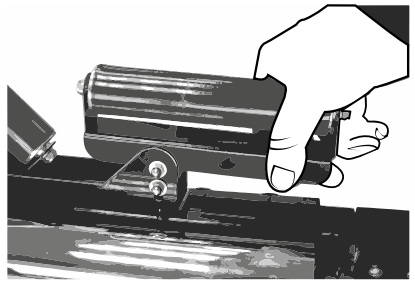

## Регулировка угловой опоры

- Для смены угла опоры потяните ось фиксатора вниз, а саму опору вверх.
- Опора имеет два положения: 180°, 45°.

