ЗУБР

ЗУБР

ЗУБР Информация о модели на официальном сайте ЗУБР:

ВА-200

ВА-200-21



Воздуходувка-пылесос аккумуляторная

ВА-200 ВА-200-21

ЗАО «ЗУБР ОВК» РОССИЯ, 141002, Московская область, г. Мытищи-2, а/я 36

Производитель оставляет за собой право вносить изменения в характеристики изделия без предварительного уведомления.
Приведенные иллюстрации не являются обязательными. Ответственность за опечатки исключается.

www.zubr.ru

EAC U: 260297
Версия: 150626

Руководство по эксплуатации. Паспорт RU Русский язык

Уважаемый покупатель!

При покупке изделия:

- требуйте проверки его исправности путем пробного включения, а также комплектности согласно комплекту поставки, приведенному в соответствующем разделе;
- убедитесь, что гарантийный талон оформлен должным образом и содержит серийный номер изделия, дату продажи, штамп магазина и подпись продавца.

Перед первым включением изделия внимательно изучите настоящее руководство по эксплуатации и строго выполняйте содержащиеся в нем требования. Только так Вы сможете научиться правильно обращаться с изделием, обеспечите оптимальное его функционирование и длительный срок службы, избежите ошибок и опасных ситуаций. Храните данное руководство в течение всего срока службы Вашего изделия.

Помните! Изделие является источником повышенной травматической опасности. Несоблюдение указаний и инструкций по технике безопасности может стать причиной поражения электрическим током, пожара и тяжелых травм.

ВНИМАНИЕ!

ПРОЧТИТЕ РУКОВОДСТВО И НЕ НАЧИНАЙТЕ РАБОТУ С ИЗДЕЛИЕМ, ПОКА ВЫ НЕ ОЗНАКОМИТЕСЬ С НАСТОЯЩИМИ ПРЕДУПРЕЖДЕНИЯМИ.

Все работы по сборке, настройке и обслуживанию изделия производите при снятой аккумуляторной батарее.

Применение изделия в индустриальных и промышленных объемах, в условиях высокой интенсивности работ снижает срок службы изделия.

Изделие имеет повышенный уровень шума и вибрации. Рекомендуется применять средства индивидуальной защиты, делать перерывы в работе и ограничивать время работы с изделием.

Изделие предназначено для уборки сухих листьев и прочего сухого садового и мелкого мусора. Запрещается всасывать мокрые листья и траву, камни и прочий твердый мусор, острые, металлические предметы, влажные, горячие, горючие или взрывоопасные материалы, жидкости. Повреждения, вызванные несоблюдением этого требования, условиями гарантии не покрываются.

Для зарядки используйте ТОЛЬКО оригинальные зарядные устройства аккумуляторной системы LMS. Использование зарядных устройств других аккумуляторных систем, даже при совпадении технических характеристик и систем крепления, может привести не только к выходу из строя аккумулятора, но и к поломке инструмента. Указанный случай условиями гарантии не поддерживается.

Устанавливайте на изделие ТОЛЬКО оригинальные батареи системы LMS. Использование сторонней батареи может привести к повреждениям, травмам и к поломке инструмента в результате переполюсовки, перегрузки и перегрева.

Не разбирайте и не модифицируйте аккумуляторную батарею и зарядное устройство.

Во избежание повреждения батареи, НЕ ХРАНИТЕ ее в разряженном состоянии. Перед началом работы и после использования ПОЛНОСТЬЮ зарядите аккумулятор.

Не содержит драгоценных металлов.

ЗАО «ЗУБР ОВК» 141002, Россия, Московская обл., г. Мытищи-2, а/я 36.
Изготовлено для ЗАО "ЗУБР ОВК" (141002, Россия, Московская обл., г. Мытищи-2, а/я 36) на производствах ОКБ ЗУБР-ВОСТОК:
а) Тайвань, Тайчунг, Дали, ул. Хуанхо, 97;
б) КНР, Шанхай, ул. Хонгчао, 808;
в) КНР, Чжэцзян, Данту Хай энд Нью Технолоджи Индастри Парк.
Импортер и уполномоченная организация по вопросам качества на территории Таможенного союза: ООО "ЮТЭК-ТЕХНО", 141733, Московская область, г. Лобня, ул. Московская, д. 7, пом. 32

заполняется сервисным центром

Сервисный центр _____

Мастер _____

фамилия

Код неисправности _____

М.П.
сервисного центра

заполняется сервисным центром

Сервисный центр _____

Мастер _____

фамилия

Код неисправности _____

М.П.
сервисного центра

заполняется сервисным центром

Сервисный центр _____

Мастер _____

фамилия

Код неисправности _____

М.П.
сервисного центра

Меры безопасности



Перед началом эксплуатации изделия необходимо изучить руководство по эксплуатации. Невыполнение этого требования повышает степень риска получения травм как для Вас, так и для других лиц

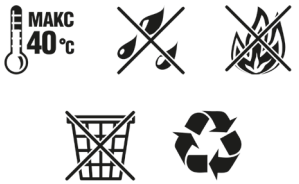

Li-Ion батарея требует особых условий хранения и эксплуатации:

- не утилизируйте батарею с обычным мусором
- не допускайте нагрева батареи свыше 40 °C
- не допускайте попадания влаги на батарею
- не допускайте попадания батареи в огонь или условия повышенной температуры



Не используйте инструмент во время дождя и в условиях повышенной влажности



Всегда используйте средства индивидуальной защиты органов зрения, дыхания и слуха (очки, респиратор, наушники) для уменьшения риска причинения вреда здоровью



Держите руки на безопасном расстоянии от вращающихся деталей



Не просовывайте руки и любые предметы в отверстия во время работы инструмента



Отбрасываемые изделием предметы могут срикошетить и привести к травмам или повреждению имущества. Необходимо надевать защитную одежду и обувь

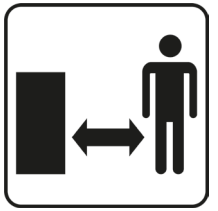

Соблюдайте безопасную дистанцию от работающего инструмента. Посторонние наблюдатели, особенно дети и домашние животные, должны находиться как минимум в 5 метрах от зоны проведения работы

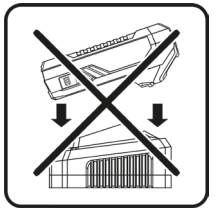

Во избежание повреждений и травм не устанавливайте и не заряжайте на комплектном зарядном устройстве батареи, отличающиеся от штатных

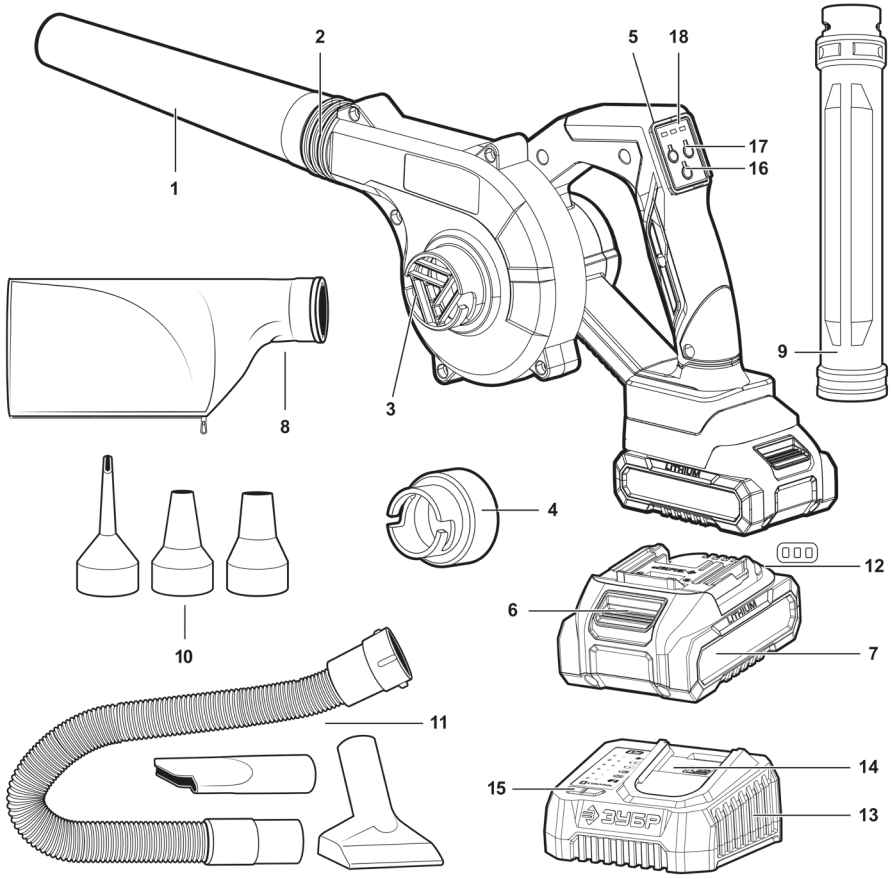

Устройство

1. Трубка универсальная
2. Выходное отверстие
3. Воздухозаборник
4. Переходник
5. Панель управления
6. Кнопка разблокировки батареи
7. Батарея аккумуляторная
8. Мусоросборник
9. Трубка удлинительная
10. Комплект насадок для насоса
11. Шланг с насадками для пылесоса
12. Индикаторы заряда батареи (сзади)
13. Зарядное устройство
14. Зарядный разъем
15. Индикаторы зарядного устройства
16. Кнопка включения/выключения
17. Кнопки переключения скоростей
18. Индикаторы скорости

заполняется сервисным центром

D

Дата приема

Дата выдачи

Особые отметки

М.П.

ОТРЫВНОЙ ТАЛОН **D**

Изделие _____

Дата продажи _____

Дата приема _____

Дата выдачи _____

Клиент _____

заполняется сервисным центром

E

Дата приема

Дата выдачи

Особые отметки

М.П.

ОТРЫВНОЙ ТАЛОН **E**

Изделие _____

Дата продажи _____

Дата приема _____

Дата выдачи _____

Клиент _____

заполняется сервисным центром

F

Дата приема

Дата выдачи

Особые отметки

М.П.

ОТРЫВНОЙ ТАЛОН **F**

Изделие _____

Дата продажи _____

Дата приема _____

Дата выдачи _____

Клиент _____

заполняется сервисным центром

Сервисный центр _____

Мастер _____

фамилия

Код неисправности _____

М.П.
сервисного центра

заполняется сервисным центром

Сервисный центр _____

Мастер _____

фамилия

Код неисправности _____

М.П.
сервисного центра

заполняется сервисным центром

Сервисный центр _____

Мастер _____

фамилия

Код неисправности _____

М.П.
сервисного центра

Комплектация

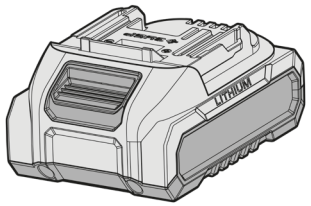	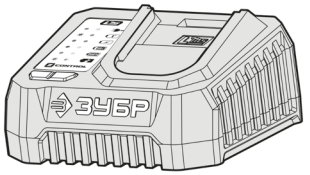	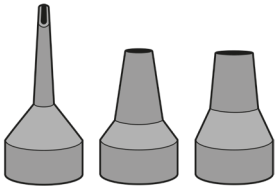
Аккумуляторная батарея*	Зарядное устройство*	Насадки для насоса
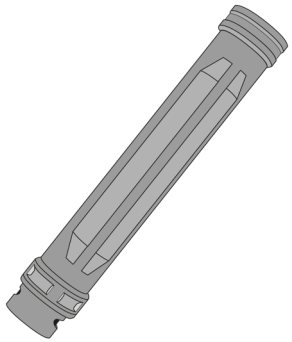	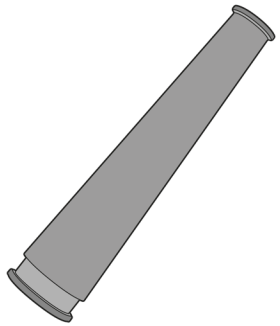	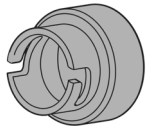
Трубка удлинительная	Трубка универсальная	Переходник
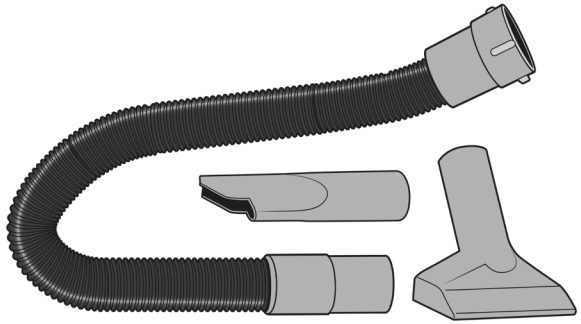		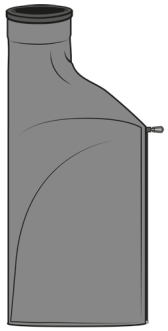
Шланг с насадками для пылесоса		Мусоросборник

* – только для ВА-200-21

Инструкции по применению

Подготовка к работе

1. Установка / снятие принадлежностей

Режим воздуходувки

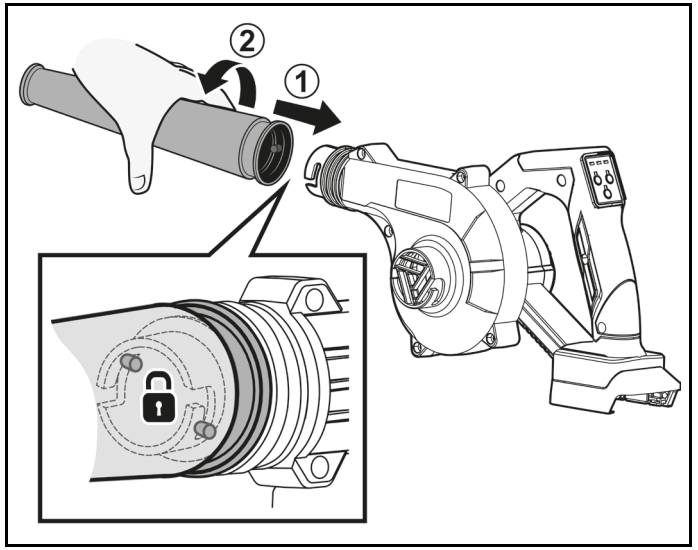

Установка удлинителя

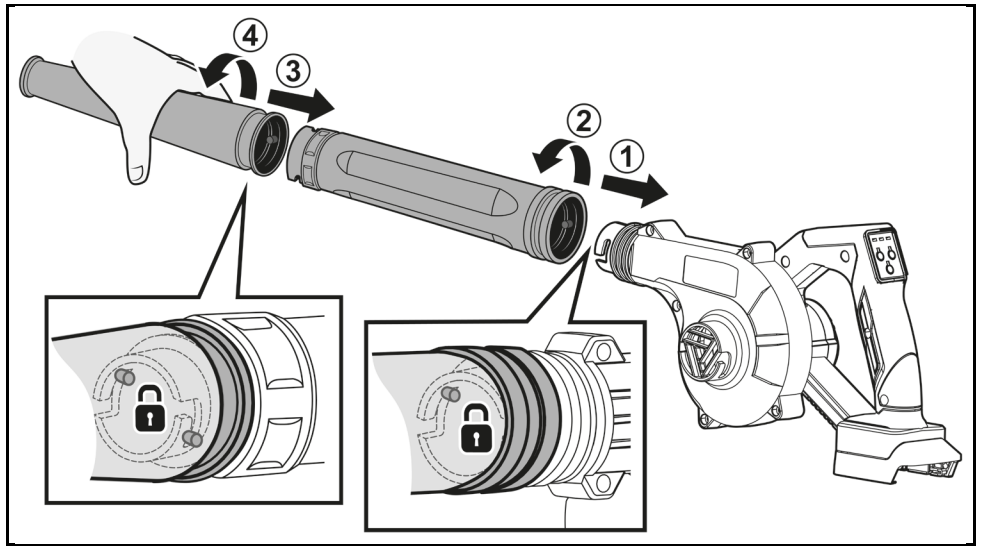

заполняется сервисным центром

A

Дата приема _____

Дата выдачи _____

Особые отметки _____

М.П.

ОТРЫВНОЙ ТАЛОН **A**

Изделие _____

Дата продажи _____

Дата приема _____

Дата выдачи _____

Клиент _____

заполняется сервисным центром

B

Дата приема _____

Дата выдачи _____

Особые отметки _____

М.П.

ОТРЫВНОЙ ТАЛОН **B**

Изделие _____

Дата продажи _____

Дата приема _____

Дата выдачи _____

Клиент _____

заполняется сервисным центром

C

Дата приема _____

Дата выдачи _____

Особые отметки _____

М.П.

ОТРЫВНОЙ ТАЛОН **C**

Изделие _____

Дата продажи _____

Дата приема _____

Дата выдачи _____

Клиент _____

Сведения о приемке и упаковке

Изделие изготовлено и принято в соответствии с требованиями технических условий производителя и признано годным к эксплуатации. Изделие упаковано согласно требованиям технических условий производителя.

Дата выпуска	(число, месяц, год) См. также последние 4 цифры серийного номера (в формате ММГГ)

Гарантийный талон

Изделие			
Модель		**№ изделия**	
Торговая организация	М.П.		
Дата продажи			

ВНИМАНИЕ!

При покупке изделия требуйте у продавца проверки надлежащего качества и комплектности, а также правильного заполнения гарантийного талона.

С условиями гарантии и проведения гарантийного обслуживания согласен. С инструкцией по эксплуатации и мерами безопасности ознакомлен. Изделие получено в исправном состоянии и полностью укомплектовано. Претензий к внешнему виду не имею.

Распишитесь в ознакомлении с инструкцией по эксплуатации и мерам безопасности, перед началом работ. Без подписи претензии по качеству товара не принимаются.

Подпись покупателя	

Для обращения в гарантийную мастерскую необходимо предъявить изделие и правильно заполненный гарантийный талон.

Режим пылесоса

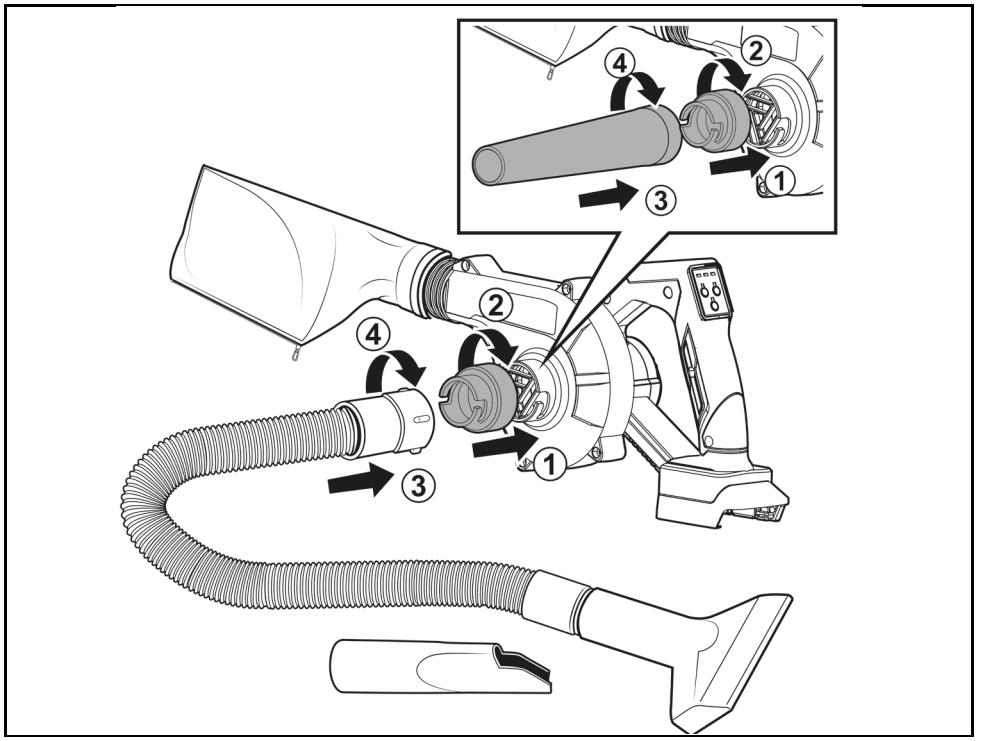

Установка мусоросборника

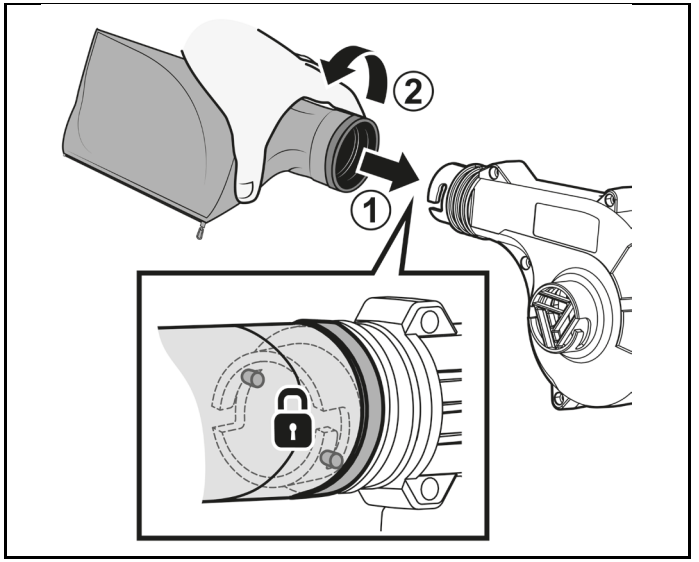

Установка шланга

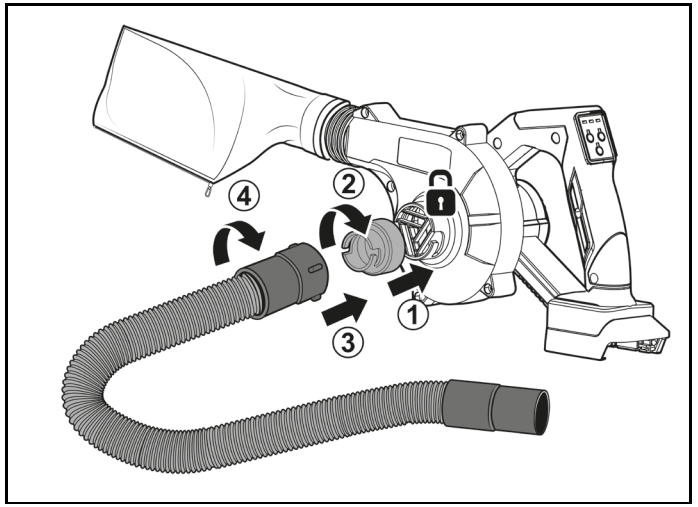

Установка насадок

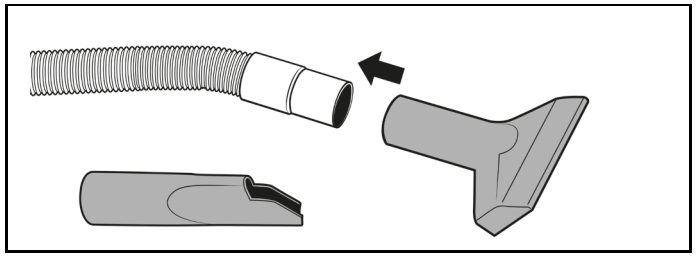

Режим насоса

Накачивание

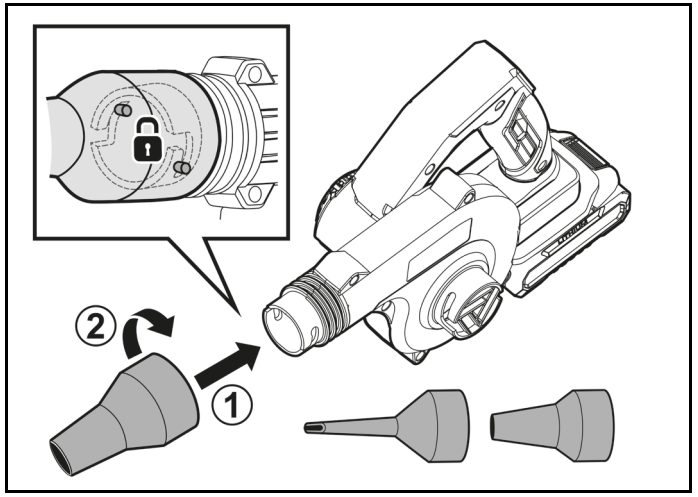

Аккумуляторная батарея		
Мигают левый и средний индикаторы (пауза 0.5 сек)	Температура батареи больше 65 °C или меньше -30 °C	Дайте АКБ остыть или согрейте ее
Мигает средний индикатор (пауза 1 сек)	Батарея разряжена (<14 В)	Зарядите батарею
Дважды мигает средний индикатор (пауза 1 сек)	Батарея сильно разряжена (<12.5 В)	Зарядите батарею.
Мигает средний индикатор (пауза 0.5 сек)	Напряжение батареи недопустимо низкое (<10 В)	Батарея неисправна. Обратитесь в сервисный центр для диагностики
Мигает правый индикатор (пауза 0.5 сек)	Значительная разница напряжений между ячейками (> 0.8 В)	Батарея неисправна. Обратитесь в сервисный центр для диагностики
Нет индикации при нажатии на кнопку АКБ	Повреждение контроллера или цепей АКБ	Батарея неисправна. Обратитесь в сервисный центр для диагностики
Мигают все три светодиода	Блокировка работы АКБ вследствие ненормальных условий работы	Обратитесь в сервисный центр для сброса ошибки или (с даты производства 10.2025) дождитесь разряда АКБ
Бегающие слева направо огни (начиная с даты производства 10.2025)	Перегрузка батареи по току	Извлеките на 2 сек и установите АКБ обратно на инструмент
Мигает левый индикатор (пауза 0.5 сек)	Блокировка работы АКБ после трехкратной перегрузки по току	Поставьте АКБ на зарядку на 2 мин до снятия блокировки

Скачивание

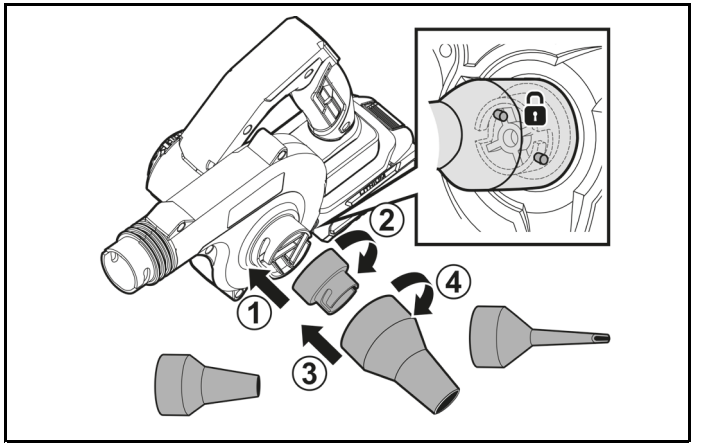

2. Зарядка батареи

Установка батареи

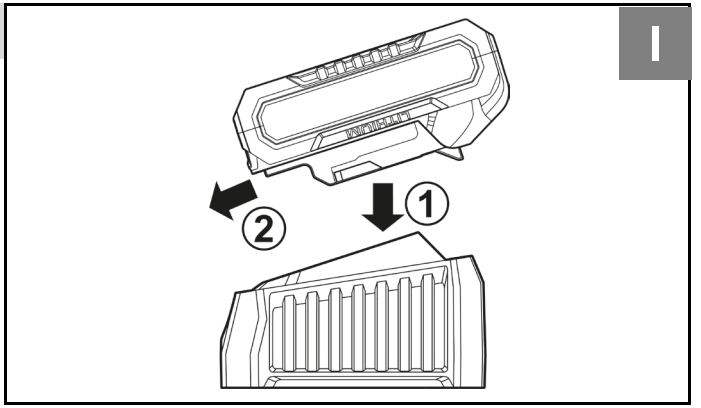

Зарядка батареи

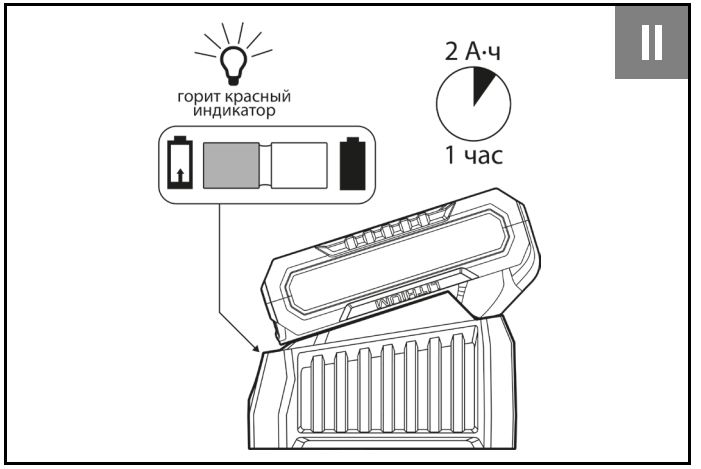



Зарядка завершена

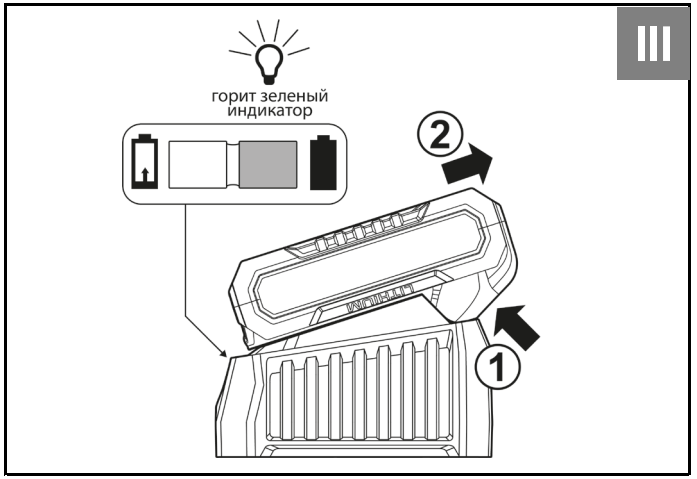

3. Снятие / установка батареи



Снятие (нажать кнопку)

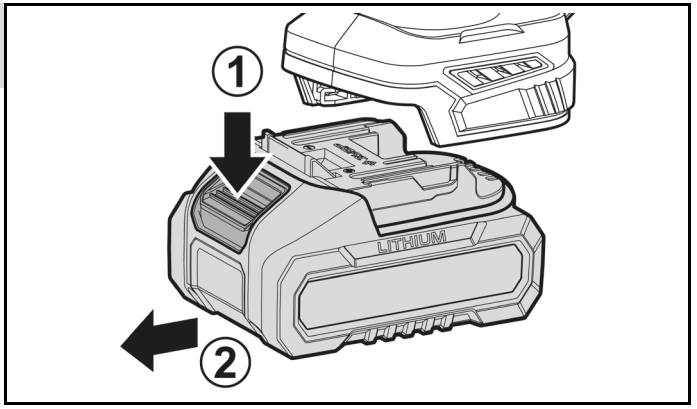



Установка (задвинуть до щелчка)

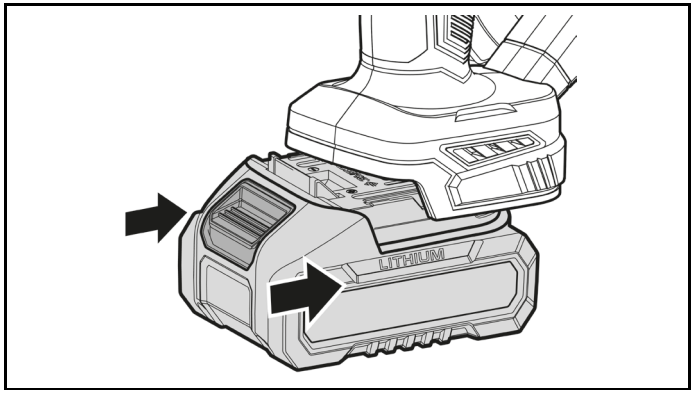

	Недостаточный заряд из-за снижения емкости батареи	Батарея неисправна, замените ее
	Недостаточный заряд из-за срабатывания термозащиты батареи	Обеспечьте условия для охлаждения батареи. Используйте рекомендуемое зарядное устройство
	Потеря емкости вследствие хранения батареи в разряженном состоянии	Батарея неисправна, замените ее
	Внутреннее замыкание в батарее	Батарея неисправна, замените ее
Батарея не заряжается полностью (до срабатывания индикатора)	Неисправность зарядного устройства	Обратитесь в сервисный центр для ремонта или замены
	Внутреннее замыкание в батарее	Батарея неисправна, замените ее
	Неоднократное срабатывание термозащиты батареи	Дайте батарее остыть перед зарядкой. Используйте рекомендуемое зарядное устройство

Таблица 1

Индикация изделия и аккумулятора

Индикация	Причина	Действия по устранению
Воздуходувка (мигают все индикаторы)		
Одинарная вспышка, пауза 1 сек	Срабатывание защиты от перегрузки / блокировка пуска двигателя	Устраните причину перегрузки / блокировки. Измените режим работы.
Одинарная вспышка, пауза 0.5 сек	Обрыв провода двигателя	Обратитесь в сервисный центр для ремонта
Двойная вспышка, пауза 1 сек	Проблема с батареей	Проверьте индикацию батареи (нажатием кнопки 12). Смотрите расшифровку индикации ниже
Тройная вспышка, пауза 0.5 сек	Срабатывание защиты от короткого замыкания	Обратитесь в сервисный центр для ремонта
Тройная короткая вспышка, пауза 1 сек	Перегрев контроллера изделия	Сделайте перерыв в работе. Измените режим работы

ВОЗМОЖНЫЕ НЕИСПРАВНОСТИ И МЕТОДЫ ИХ УСТРАНЕНИЯ

Неисправность	Возможная причина	Действия по устранению
Устройство не включается	Не установлена батарея	Установите батарею
	Батарея разряжена	Зарядите батарею
	Неисправен выключатель, двигатель или электронный компонент	Обратитесь в сервисный центр для ремонта или замены
Двигатель работает, но устройство не выдувает или не всасывает воздух, либо не работает на полную мощность	Мешок полностью заполнен	Очистите мешок
	Налипание мусора на вентилятор, блокирование входного или выходного отверстия	Очистите изделие и принадлежности
	Установленные принадлежности повреждены	Замените принадлежности
Изделие остановилось в процессе работы	Неисправен выключатель, двигатель или электронный компонент	Обратитесь в сервисный центр для ремонта или замены
	Батарея разряжена	Зарядите батарею
	Срабатывание термозащиты батареи	Дождитесь остывания батареи
	Заклинивание вентилятора, забивание отверстий или принадлежностей мусором	Устраните причину заклинивания, очистите изделие и принадлежности или обратитесь в сервисный центр для ремонта
Изделие перегревается	Интенсивный режим работы	Измените режим работы
	Высокая температура окружающего воздуха, слабая вентиляция, засорены вентиляционные отверстия	Примите меры к снижению температуры, улучшению вентиляции, очистке вентиляционных отверстий
	Неисправен двигатель, заклинивание в механизме	Обратитесь в сервисный центр для ремонта
Появление искр, дыма и/или запаха горелой изоляции	Неисправен двигатель или проводка	Обратитесь в сервисный центр для ремонта
Батарея не заряжается	Температура батареи больше 65 °С или меньше -25 °С (мигают левый и средний индикаторы, пауза 0.5 сек)	Оставьте АКБ остывать на ЗУ или согрейте ее для возможности заряда
	Напряжение батареи недопустимо низкое (<10 В) (мигает средний индикатор, пауза 0.5 сек)	Батарея неисправна, замените ее
	Значительная разница напряжений между ячейками (> 0.8В) (мигает правый индикатор, пауза 0.5 сек)	Батарея неисправна, замените ее
	Неисправность зарядного устройства	Обратитесь в сервисный центр для ремонта или замены
Батарея быстро разряжается	Интенсивный режим работы, работа с максимальной нагрузкой	Измените режим работы, снизьте нагрузку
	Недостаточный заряд батареи из-за малого времени зарядки	Увеличьте время зарядки, дождитесь полного заряда (по индикатору)

Порядок работы

4. Включение изделия



5. Регулировка скорости

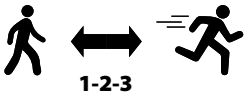

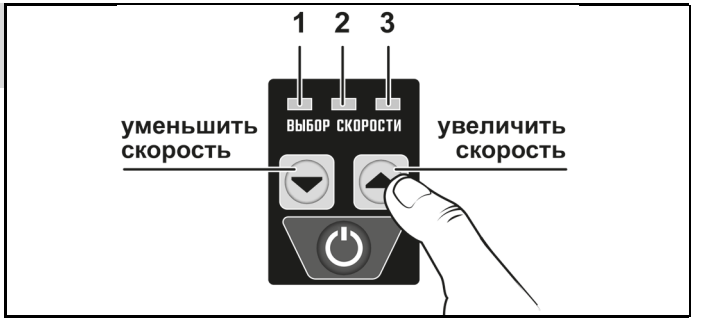

6. Режимы работы

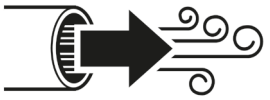

Режим воздуходувки

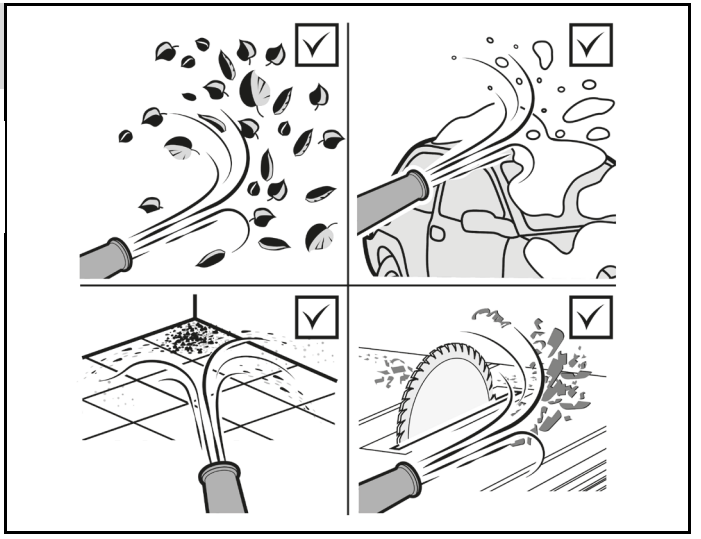

МОЖНО: подметание / сдувание листьев, травы, мелкого мусора, пыли из углов и щелей, древесной стружки, чистка компьютерной и бытовой техники, чистка от снега, раздувание мангала

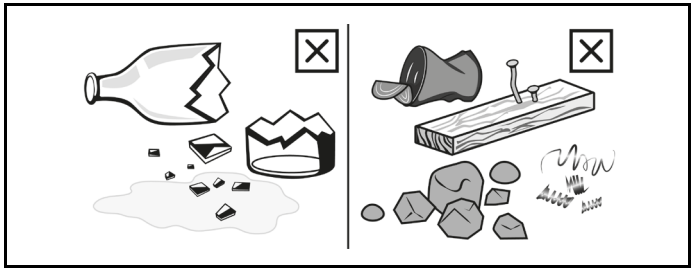

НЕЛЬЗЯ: подметание / сдувание стекла, камней, крупного мусора, острых предметов, жидкостей, опасных и горючих материалов

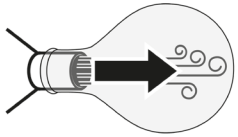

Режим насоса

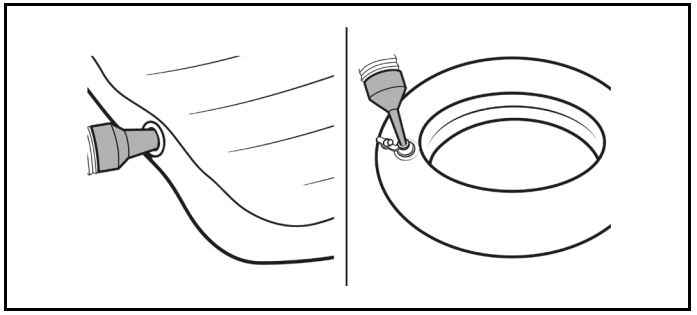

Матрац, круг, бассейн, надувная мебель и другие надувные изделия

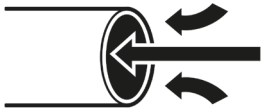

Режим пылесоса

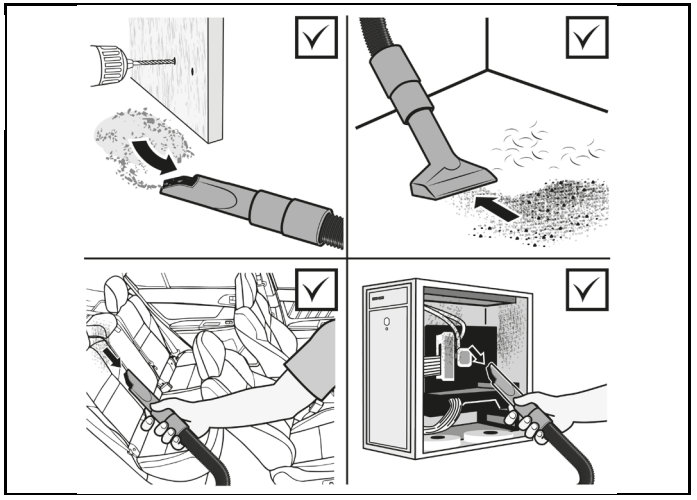

МОЖНО: собирать мелкую древесную стружку (до 4 мм), пыль, мелкий песок и другой мелкий мусор (до 7 мм), чистить рабочую зону, салон автомобиля, компьютеры и другую технику, мебель, оконные рамы, решетки вентиляции и т. д.

пересылке инструмента дилеру или в сервисный центр несет владелец инструмента.

7) Другие претензии, кроме упомянутого права на бесплатное устранение недостатков инструмента, под действие нашей гарантии не подпадают.

8) После гарантийного ремонта на условиях расширенной гарантии, срок расширенной гарантии инструмента не продлевается и не возобновляется.

9) Для всех электроинструментов обязательно регулярное техническое обслуживание.

10) Срок службы изделия составляет 5 лет.

Условия гарантии на аккумуляторную батарею **ЗУБР**, входящую в комплект поставки (для ВА-200-21), указаны в инструкции по эксплуатации к АКБ.

На серию **ПРОФЕССИОНАЛ (основной цвет корпуса синий)** устанавливается базовая гарантия сроком 3 года. Для серии **ПРОФЕССИОНАЛ** разрешается эксплуатация в профессиональных целях, за исключением сверхвысоких нагрузок или тяжелых внешних условий эксплуатации, превышающих нормы, указанные в «Инструкции по эксплуатации».

Расширенная гарантия

На серию **МАСТЕР** устанавливается расширенная гарантия сроком на 5 лет. Расширенная гарантия предоставляется только при условии бытового применения и регистрации на сайте **zubr.ru.**

На серию **ПРОФЕССИОНАЛ** устанавливается расширенная гарантия 5 лет при условии регистрации на сайте **zubr.ru**. Для серии **ПРОФЕССИОНАЛ** разрешается эксплуатация в профессиональных целях, за исключением сверхвысоких нагрузок или тяжелых внешних условий эксплуатации, превышающих нормы, указанные в «Инструкции по эксплуатации».

Расширенная гарантия предоставляется только при условии, если владелец зарегистрирует инструмент на сайте производителя по адресу **zubr.ru** в разделе «Сервис» в течение 4 недель с момента покупки. Регистрация расширенной гарантии возможна только после подтверждения покупателем согласия на обработку персональных данных, запрашиваемых в процессе регистрации. Сроки гарантии на конкретную модель инструмента можно проверить на сайте производителя по адресу **zubr.ru**.

4) Гарантия не распространяется:

а) на детали, подверженные рабочему и другим видам естественного износа, а также на неисправности инструмента, вызванные этими видами износа. А также на инструмент, имеющий полную выработку ресурса, сильное внешнее или внутреннее загрязнение;

б) на неисправности инструмента, вызванные несоблюдением Инструкции по эксплуатации или произошедшие вследствие использования инструмента не по назначению, во время использования в условиях окружающей среды, выходящих за пределы указанных в Инструкции по эксплуатации, ненадлежащих производственных условиях, вследствие перегрузок или недостаточного, ненадлежащего технического обслуживания или ухода. К безусловным признакам перегрузки изделия относятся, помимо прочих: появление цветов побежалости, одновременный выход из строя ротора и статора, деформация или оплавление деталей и узлов изделия, потемнение или обугливание проводов электродвигателя под действием высокой температуры;

в) при использовании изделия в условиях высокой интенсивности работ и сверхтяжелых нагрузок;

г) на профилактическое и техническое обслуживание инструмента, например: смазку, промывку;

д) на неисправности инструмента вследствие использования принадлежностей, сопутствующих и запасных частей, которые не являются оригинальными принадлежностями / частями **ЗУБР**;

е) на механические повреждения (трещины, сколы и т. д.) и повреждения, вызванные воздействием агрессивных сред, высокой влажности и высоких температур, попаданием инородных предметов в вентиляционные отверстия инструмента, а также повреждения, наступившие вследствие неправильного хранения и коррозии металлических частей;

ж) на принадлежности, быстроизнашивающиеся части и расходные материалы, вышедшие из строя вследствие нормального износа, такие как: приводные ремни, аккумуляторные блоки, карбюраторы, стволы, направляющие ролики, защитные кожухи, цанги, патроны, подошвы, пильные цепи, пильные шины, звездочки, шины, угольные щетки, ножи, пилки, абразивы, сверла, буры, леска для триммера и т. п.;

з) на инструмент, в конструкцию которого были внесены изменения или дополнения;

и) на незначительное отклонение от заявленных свойств инструмента, не влияющее на его ценность и возможность использования по назначению;

к) на инструмент, вскрывавшийся или ремонтировавшийся в течение гарантийного срока вне авторизованных сервисных центров. Полный актуальный список авторизованных сервисных центров смотрите на сайте **zubr.ru**.

5) Устранение неисправностей, признанных нами как гарантийный случай, осуществляется на выбор компании **ЗУБР** посредством ремонта или замены неисправного инструмента на новый (возможно и на модель следующего поколения). Замененные инструменты и детали переходят в собственность компании.

6) Гарантийные претензии принимаются в течение гарантийного срока. Для этого предъявите или отправьте неисправный инструмент в указанный в документации (актуальный список сервисных центров смотрите на сайте **zubr.ru**) сервисный центр, приложив заполненный гарантийный талон, подтверждающий дату покупки товара и его наименование. Инструмент, переданный дилеру или в сервисный центр в частично или полностью разобранном виде, под действие гарантии не подпадает. Все риски по передаче и

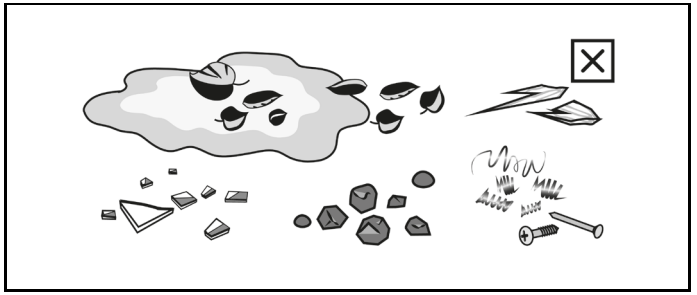

НЕЛЬЗЯ: собирать влагу, листья и траву, стекло, камни, шерсть животных, волосы, острые и металлические предметы, крупный мусор, опасные материалы

7. Выключение изделия



Технические характеристики

Артикул	ВА-200	ВА-200-21
Напряжение изделия, В	20	20
Напряжение питания зарядного устройства, В/Гц	–	230 ~/ 50
Емкость аккумулятора, А·ч	–	2
Тип двигателя	бесщеточный	
Мощность, Вт	400	
Максимальная частота вращения, мин$^{-1}$	20000	
Количество скоростей	3	
Максимальная скорость воздушного потока, м/с	70	
Максимальная производительность, м^3/ч	200	
Объем мешка для мусора	1.75 л	
Аккумуляторная система	LMS	
Артикулы совместимых АКБ и ЗУ	АКБ и ЗУ системы LMS	
Класс безопасности зарядного устройства по ГОСТ 12.2.007.0-75	II класс	
Тип изделия	технически сложное	
Уровень звуковой мощности (к=3), дБ	86.8	
Уровень звукового давления (к=3), дБ	96	
Среднеквадратичное виброускорение (к=1.5), м/с^2	2.89	
Масса изделия, кг	0.9	0.9
Масса изделия с АКБ, кг	-	1.3
Масса в упаковке, кг	1.7	2.7
Назначенный срок службы, лет	5	5
Назначенный срок хранения, лет	7	7

необходимо прекратить работу изделия и отключить его питание):

■ Отказ одной или нескольких функций (в частности, выключателя, регулятора скорости, защиты от перегрузки, защиты батареи);

■ невозможность установки /фиксации сменных насадок и принадлежностей (мусоросборника, батареи);

■ любое повреждение изоляции и/или жил сетевого кабеля зарядного устройства;

■ любое нарушение прочности и/или целостности корпуса.

В силу технической сложности изделия, иные критерии предельных состояний не могут быть определены пользователем самостоятельно.

В случае обнаружения любой из указанных, а также иной явной или предполагаемой неисправности немедленно прекратите эксплуатацию изделия и обратитесь к разделу «Возможные неисправности и методы их устранения» настоящего Руководства. Если неисправности в перечне не оказалось или Вы не смогли устранить ее, обратитесь в специализированный сервисный центр. Заключение о предельном состоянии изделия или его частей сервисный центр выдает в форме соответствующего Акта.

Условия транспортирования, хранения и утилизации

Для межсезонного хранения в случае, если аккумулятор не будет использоваться для других целей, **ОБЯЗАТЕЛЬНО** зарядите его. Хранение аккумулятора в разряженном состоянии приведет к выходу его из строя.

Хранить в чистом виде, в сухом проветриваемом помещении, при температуре от 0 до 40 °С, вдали от источников тепла. Не допускать воздействия: прямых солнечных лучей, механических, химических факторов, влаги, агрессивных жидкостей, резких перепадов температуры и влажности.

Храните оборудование в запираемом месте, недоступном для детей и посторонних лиц.

Специальных мер консервации не требует.

Обеспечьте безопасность оборудования во время транспортировки, чтобы избежать повреждений и несчастных случаев.

Транспортировка должна осуществляться в фирменной упаковке производителя закрытым транспортом, при температуре от -20 до +40 °С и относительной влажности воздуха не более 80%. При транспортировке недопустимо воздействие: прямых солнечных лучей, механических и химических факторов, влаги, агрессивных жидкостей, резких перепадов температуры и влажности, нарушение целостности упаковки.

Отслужившее срок службы изделие, дополнительные принадлежности и упаковку следует экологически чисто утилизировать в соответствии с законодательством Вашего региона.

Гарантийные обязательства

Мы постоянно заботимся об улучшении качества обслуживания наших потребителей, поэтому, если у Вас возникли нарекания на качество и сроки проведения гарантийного ремонта, пожалуйста, сообщите об этом в службу поддержки **ЗУБР** по электронной почте на адрес: **zubr@zubr.ru**.

Данная гарантия не ограничивает право покупателя на претензии, вытекающие из договора купли-продажи, а также не ограничивает законные права потребителей.

Мы предоставляем гарантию на инструменты **ЗУБР** на следующих условиях:

1) Гарантия предоставляется в соответствии с нижеперечисленными условиями путем бесплатного устранения неисправностей инструмента в течение установленного гарантийного срока, которые доказано обусловлены дефектами материала или изготовления.

2) Гарантийный срок начинается со дня покупки инструмента первым владельцем.

3) Срок и условия гарантии зависят от серии и артикула инструмента, просим Вас внимательно ознакомиться с условиями гарантии на момент покупки.

Базовая гарантия

Гарантийный срок составляет 36 месяцев со дня продажи.

На серию **МАСТЕР (основной цвет корпуса красный)** устанавливается базовая гарантия сроком 3 года, при условии только бытового применения. В случае профессионального использования инструмента серии **МАСТЕР** базовая гарантия устанавливается 1 год с даты продажи.

также получили практический инструктаж перед использованием изделия;

■ имейте в виду, что именно Вы, оператор, несете ответственность за то, чтобы не подвергать людей или их имущество опасностям;

■ изделие должно содержаться в чистоте. Знаки и наклейки должны быть полностью разборчивыми.

ВСЕГДА РУКОВОДСТВУЙТЕСЬ ЗДРАВЫМ СМЫСЛОМ.

Невозможно охватить все мыслимые ситуации, с которыми Вы можете столкнуться. Всегда проявляйте осторожность и руководствуйтесь здравым смыслом. Если Вы попали в ситуацию, когда чувствуете себя небезопасно, остановитесь и обратитесь за советом к специалисту. Свяжитесь с Вашим дилером, сервисным агентом или опытным пользователем. Не беритесь за любую задачу, в которой Вы чувствуете себя неуверенно.

ВНИМАНИЕ!

Несанкционированные модификации и/или аксессуары могут привести к серьезной травме или смерти пользователя или других лиц. Ни при каких обстоятельствах не допускается изменение конструкции изделия без разрешения производителя.

Не вносите изменений в это изделие и не используйте его, если оно было изменено другими. Никогда не используйте неисправное изделие. Выполняйте проверки безопасности, инструкции по техническому обслуживанию и ремонту, описанные в данном руководстве.

Некоторые мероприятия по техническому обслуживанию и ремонту должны выполняться обученными и квалифицированными специалистами.

Всегда используйте оригинальные аксессуары.

Не допускайте детей и лиц, незнакомых с правилами эксплуатации и требованиями настоящей инструкции, к каким-либо операциям и работам с изделием. Не допускайте присутствия посторонних лиц в зоне производства работ.

Выключите воздуходувку, снимите блок аккумулятора и убедитесь в том, что все движущиеся части остановились, в следующих случаях:

■ Если Вы оставляете воздуходувку без присмотра;

■ перед устранением засоров;

■ перед проверкой, очисткой или обслуживанием воздуходувки;

■ при появлении в воздуходувке ненормальной вибрации.

Никогда не направляйте отверстия изделия на людей и животных, находящихся поблизости.

Не засовывайте пальцы или другие предметы во всасывающее или выходное отверстия воздуходувки.

Избегайте случайного запуска изделия. Обеспечьте, чтобы выключатель находился в положении «Отключено» перед подсоединением к аккумуляторной батарее и при подъеме и переноске изделия. Если при переноске палец находится на выключателе, это может привести к несчастным случаям.

Не прикасайтесь к вентиляционным отверстиям, движущимся и нагретым частям изделия.

Не держите отверстия инструмента вблизи глаз и ушей.

Не используйте изделие в качестве фена для волос.

Не носите свободную одежду или такие предметы, как шарфы, завязки, цепочки, галстуки и т. д., которые может затянуть в вентиляционные отверстия. Следует убирать длинные волосы, чтобы они не попали в вентиляционные отверстия.

НИ В КОЕМ СЛУЧАЕ не устанавливайте на изделие несоответствующие (с другими параметрами) принадлежности – это может привести к повреждениям изделия и травмам.

При работах в неблагоприятных условиях (при повышенном уровне шума или вибрации), используйте средства индивидуальной защиты и ограничивайте время работы с изделием.

Доводим до Вашего сведения, что критерием предельного состояния является одно из следующих событий (в том числе любое их сочетание):

■ Время непосредственной эксплуатации изделия достигло заявленного срока службы;

■ явное, ощутимое нарушение нормальной работы изделия (существенное снижение заявленных технических характеристик, повышенные шум и вибрация, изменение поведения под нагрузкой, чрезмерный нагрев корпуса и/или узлов, искрение и т. п.);

■ подвижность доступных закрепленных узлов/деталей.

Запрещается дальнейшая эксплуатация изделия при выявлении следующих признаков (критические отказы, при достижении которых

Комплект поставки	ВА-200	ВА-200-21
Воздуходувка-пылесос, модель ВА-200	1 шт.	1 шт.
Батарея аккумуляторная, модель АКБ-20-2	–	1 шт.
Зарядное устройство, модель БЗУ-20-1	–	1 шт.
Трубка универсальная	1 шт.	1 шт.
Трубка-удлинитель	1 шт.	1 шт.
Переходник	1 шт.	1 шт.
Шланг гибкий	1 шт.	1 шт.
Насадки для пылесоса	2 шт.	2 шт.
Насадки для насоса	3 шт.	3 шт.
Мусоросборник	1 шт.	1 шт.
Инструкция по безопасности	1 экз.	1 экз.
Руководство по эксплуатации	1 экз.	1 экз.

ВНИМАНИЕ!

Убедитесь, что на изделии и комплекте принадлежностей отсутствуют повреждения, которые могли возникнуть при транспортировке.

Назначение и область применения

Устройство

Воздуходувка-пылесос аккумуляторная **ЗУБР** (далее – изделие) предназначена для уборки листьев, травы и мелкого мусора на садово-парковых участках, стружки и пыли в рабочей зоне. Совмещает в себе функцию обдува и всасывания. Для работы в режиме пылесоса к изделию крепятся мешок для мусора и специальные насадки (входят в комплект). Также возможна работа в режиме насоса для накачивания и скачивания надувных изделий (детских бассейнов, принадлежностей для плавания, матрацев, кресел и т. д.)

ВНИМАНИЕ!

Используйте изделие только по его прямому назначению. Применение в иных целях может привести к серьезной травме.

Внимательно изучите настоящее руководство по эксплуатации, в том числе раздел «Инструкции по безопасности» и Приложение «Основные инструкции по безопасности». Только так Вы сможете научиться правильно обращаться с изделием и избежите ошибок и опасных ситуаций.

Изделие предназначено для использования в районах с умеренным климатом и характерной температурой от -20° до +40 °С, относительной влажностью воздуха не более 80% и отсутствием прямого воздействия атмосферных осадков и чрезмерной запыленности воздуха.

Изделие соответствует требованиям:

■ для ВА-200 – ТР ТС 010/2011 «О безопасности машин и оборудования»;

■ для БЗУ-20-1 – ТР ТС 004/2011 «О безопасности низковольтного оборудования»;

■ для ВА-200, БЗУ-20-1 – ТР ТС 020/2011 «Электромагнитная совместимость технических средств», ТР ЕАЭС 037/2016;

■ для АКБ-20-2 – ГОСТ 12.2.007.12, ГОСТ Р МЭК 62133-2, ГОСТ Р МЭК 61960-3.

Настоящее руководство содержит самые полные сведения и требования, необходимые и достаточные для надежной, эффективной и безопасной эксплуатации изделия. Актуальную версию руководства по эксплуатации смотрите на сайте **www.zubr.ru.**

В связи с продолжением работы по усовершенствованию конструкции изделия, изготовитель оставляет за собой право вносить в его конструкцию незначительные изменения, не отраженные в настоящем руководстве и не влияющие на эффективную и безопасную работу изделия.

К эксплуатации изделия допускаются только лица, достигшие совершеннолетия; имеющие навыки и/или представление о принципах работы и оперирования изделием, а также изучившие эксплуатационную документацию; находящиеся в трезвом состоянии; не под действием лекарств, вызывающих сонливость и/или снижение концентрации внимания; не имеющие заболеваний, вызывающих подобные состояния, а также иных противопоказаний для работы с машинами.

Все ремонтные работы должны проводиться только квалифицированными специалистами сервисных центров, с использованием оригинальных запасных частей ЗУБР.

Инструкции по применению

Подготовка к работе

ВНИМАНИЕ!

При любых операциях с изделием (сборка/разборка, снятие / установка элементов и очистка рабочего инструмента) убедитесь, что двигатель остановлен и ОБЯЗАТЕЛЬНО снимите аккумуляторную батарею с изделия.

Установка принадлежностей (Рис. 1)

Режим воздуходувки:

■ Установите воздуходувную универсальную трубку **1** на выходное отверстие **2**:

1. Совместите выступы внутри трубки с пазами на выходном отверстии корпуса.

2. Прилагая небольшое усилие, наденьте трубку на выходное отверстие и поверните по часовой стрелке до упора. Потяните за трубку, чтобы убедиться, что она надежно зафиксирована на месте.

■ Для снятия трубки поверните ее против часовой стрелки до упора и стяните с отверстия воздуходувки.

Избегайте эксплуатации воздуходувки в течение длительного времени в условиях низкой температуры.

Изделие предназначено для работы только с батареями и зарядным устройством системы LMS.

Не устанавливайте на изделие и не заряжайте в зарядном устройстве аккумуляторные батареи с другими характеристиками (напряжение, емкость, тип элемента питания) или других производителей, не заряжайте аккумуляторную батарею в зарядном устройстве с другими характеристиками (напряжение, ток заряда) – это может привести к недозаряду, перезаряду, перегреву, взрыву батареи, повреждению зарядного устройства или изделия в целом.

Перед началом работы осмотрите и визуально проверьте корпус и принадлежности на возможные повреждения, принадлежности на правильность и надежность креплений, подвижные части инструмента на их функционирование (пробным запуском на несколько секунд).

Перед первым использованием и после длительного хранения изделия, включите изделие и дайте ему поработать 20–30 секунд вхолостую. Если во время работы Вы услышите посторонний шум, стуки или почувствуете сильную вибрацию, выключите изделие и установите причину этого явления. Не включайте его больше, прежде чем будет найдена и устранена причина неисправности.

Для исключения перегрева изделия делайте перерывы в работе.

Интенсивная эксплуатация и повышенные нагрузки снижают срок службы изделия.

Во избежание выхода из строя, батарея имеет встроенный термовыключатель: при перегреве батарея будет отключена от цепи, изделие при этом работать не будет.

В случае перегрева дайте изделию остыть, прекратив работу на 15–20 минут.

При разряде аккумуляторной батареи уменьшается развиваемая ею мощность. Вследствие этого, мощность изделия на разряженном аккумуляторе будет ниже, чем на заряженном, это нормальное явление.

Для защиты литий-ионных АКБ от глубокого разряда инструмент автоматически отключается при низком уровне напряжения АКБ.

На максимальной скорости напряжение АКБ быстро падает, вызывая срабатывание защиты, поэтому инструмент имеет малое время непрерывной работы. Для продления времени непрерывной работы рекомендуется:
- начинать работу с полностью заряженной АКБ;
- использовать минимально необходимую скорость, по возможности снижать ее при более низком уровне заряда.

Во избежание повреждения батареи, **НЕ ХРАНИТЕ** ее в разряженном состоянии. После использования **ПОЛНОСТЬЮ** зарядите аккумулятор.

ВНИМАНИЕ!

Изделие может быть опасным. Неправильное или небрежное использование может привести к серьезным или смертельным травмам оператора или других лиц.

Никогда не позволяйте детям или другим лицам, не обученным пользованию изделием, использовать или обслуживать его.

Никогда не позволяйте другим лицам использовать изделие, не убедившись предварительно, что они прочитали и поняли содержание руководства по эксплуатации.

Никогда не используйте изделие, если Вы устали, находитесь под воздействием алкоголя или наркотиков, лекарств или чего-либо, что может повлиять на Ваше зрение, внимание или потерю концентрации.

Не производите ремонта поврежденных частей изделия. При обнаружении механических дефектов или коррозии обратитесь в сервисный центр для замены поврежденных частей.

Выключайте двигатель при паузах в работе.

Недопустимо использовать для устранения загрязнений растворители: бензин, спирт, аммиачные растворы и т. п. Применение растворителей может привести к повреждению корпуса инструмента.

Инструкции по безопасности

В этом разделе описаны основные указания по технике безопасности при использовании изделия.

Эта информация никогда не заменит профессиональные навыки и опыт.

■ Внимательно прочтите руководство по эксплуатации и убедитесь, что Вы поняли инструкции перед использованием изделия. Рекомендуется, чтобы операторы, работающие в первый раз,

Периодическое обслуживание

Каждый раз по окончании работы рекомендуется очищать корпус инструмента и вентиляционные отверстия от грязи и пыли мягкой тканью или салфеткой. Устойчивые загрязнения рекомендуется устранять при помощи мягкой ткани, смоченной в мыльной воде и хорошо отжатой.

Воздуходувные трубки, шланг и насадки после использования необходимо снять с изделия и очистить с помощью мягкой ткани, или промыть водой, затем дождаться их полного высыхания.

Недопустимо использовать для устранения загрязнений растворители: бензин, спирт, аммиачные растворы и т. п. Применение растворителей может привести к повреждению корпуса инструмента, а также принадлежностей.

Предварительно выключите изделие и дайте ему полностью остыть.

Очищайте мусоросборник по мере наполнения и после каждого использования. Следует надеть средства защиты глаз, открыть мешок и высыпать содержимое, затем вывернуть мешок и энергично встряхнуть для удаления остатков пыли и мусора.

Как минимум, раз в год мусоросборник следует тщательно промывать. Для этого снимите его с инструмента и выверните наизнанку. Промойте его под струей воды, дайте полностью высохнуть.

Иное обслуживание

Все работы по техническому обслуживанию должны проводиться со снятым аккумулятором.

Изделие не требует другого специального обслуживания.

Следите за исправным состоянием изделия.

В случае появления подозрительных запахов, дыма, огня, искр следует выключить изделие и обратиться в специализированный сервисный центр.

Если Вам что-то показалось ненормальным в работе изделия, немедленно прекратите его эксплуатацию.

Все другие виды технического обслуживания должны проводиться только квалифицированными специалистами сервисных центров, с использованием оригинальных запасных частей **ЗУБР**.

Рекомендации по эксплуатации

Включайте изделие только тогда, когда Вы полностью готовы к работе.

Используйте инструмент только при дневном или достаточном искусственном освещении.

При эксплуатации следует идти шагом, запрещается бегать.

Работайте с воздуходувкой только в устойчивой позе и на ровной твердой поверхности, не старайтесь дотянуться до чего-либо. Всегда сохраняйте устойчивое положение, особенно при работе на склонах.

Необходимо следить, чтобы вентиляционные отверстия не забивались мусором или посторонними предметами. Вентиляционные отверстия всегда должны оставаться свободными для надлежащего охлаждения электродвигателя.

Используйте воздуходувку исключительно в официально отведенное для шумных работ время – не рано утром или поздно вечером, когда можно побеспокоить других людей.

Перед сдуванием рекомендуется воспользоваться граблями и веником для разрыхления мусора.

Запрещается сдувать мусор или направлять насадку работающей воздуходувки на близко стоящих людей или животных.

В режиме пылесоса разрешается всасывать только сухой мелкий мусор: древесную стружку размером до 4 мм, пыль, мелкий песок и другой мусор размером до 7 мм.

Запрещается убирать мокрые листья и траву, камни, металлические предметы, крупный мусор, опасные материалы, такие как осколки стекол, гвозди и другие острые предметы, а также горячие, горючие или взрывоопасные материалы, жидкости. Повреждения, вызванные невыполнением этого требования, условиями гарантии не покрываются.

Не закрывайте всасывающее и (или) выпускное отверстие воздуходувки, не допускайте их засорения.

Своевременно очищайте всасывающее отверстие и принадлежности от мусора (см. раздел “Периодическое обслуживание”).

Используйте только насадки, предоставленные компанией **ЗУБР**.

Не используйте воздуходувку рядом с открытым окном.

■ Можно установить на выходную трубу насадки **10**, шланг **11**, а также комбинировать различные насадки с удлинительной трубкой **9**.
Возможности комбинирования принадлежностей показаны на Рис. 1.

■ Входное отверстие **3** оставьте свободным. Если установлен переходник **4**, снимите его со входного отверстия.

Режим пылесоса:

■ Установите переходник **4** на входное отверстие **3**:

1. Совместите выступы внутри широкой части переходника с пазами на входном отверстии.

2. Наденьте переходник на отверстие и поверните по часовой стрелке до упора.

■ Аналогичным способом установите на переходник шланг **11**, затем вставьте одну из насадок для пылесоса в свободный конец шланга.

■ Для снятия принадлежностей поверните их против часовой стрелки до упора и стяните с отверстия.

■ Установите мусоросборник **8** на выходное отверстие **2** аналогичным способом.

ВНИМАНИЕ!

В режиме пылесоса не пользуйтесь изделием без мусоросборника.

■ На входное отверстие через переходник можно установить также универсальную трубку **1** или насадки **10**. Возможности комбинирования принадлежностей показаны на Рис. 1.

Режим насоса:

■ Для накачивания воздухом различных надувных изделий установите подходящую насадку **10** на выходное отверстие **2** способом, описанным выше для режима воздуходувки. Входное отверстие **3** оставьте свободным.

■ Для откачивания воздуха установите подходящую насадку **10** на входное отверстие **3** через переходник **4** способом, описанным выше для режима пылесоса. Выходное отверстие **2** оставьте свободным.

Зарядка батареи (Рис. 2)

Перед использованием изделия ОБЯЗАТЕЛЬНО зарядите аккумуляторную батарею на фирменном зарядном устройстве.
Для этого вставьте вилку зарядного устройства в розетку и установите батарею **7** в зарядное устройство **13**, для чего поверните ее контактами вниз и сдвиньте до упора в сторону разъема зарядного устройства.

ВНИМАНИЕ!

Зарядка батареи должна производиться при температуре окружающей среды выше 0 °С и ниже 40 °С.

Изделие является быстрозарядным, т. е. полностью заряжает батарею менее чем за 1 час (в зависимости от емкости и степени разряда). О работе зарядного устройства и процессе заряда батареи свидетельствуют индикаторы **15**:

■ Красный светодиод выключен, зеленый светодиод мигает – зарядное устройство включено в сеть;

■ красный светодиод горит, зеленый светодиод выключен – батарея заряжается;

■ красный светодиод горит, зеленый светодиод горит – батарея заряжена на 80%;

■ красный светодиод выключен, зеленый светодиод горит – батарея заряжена на 100%;

■ красный светодиод мигает (частота 1 Гц), зеленый светодиод выключен – высокий нагрев батареи при зарядке;

■ оба светодиода мигают попеременно – повреждение аккумуляторной батареи.

ПРИМЕЧАНИЕ! Процесс зарядки полностью автоматический – по окончании зарядки зарядное устройство выключится само. Однако, если аккумуляторная батарея останется в зарядном устройстве надолго, в силу саморазряда батареи зарядное устройство будет периодически включаться на подзарядку. Это снижает рабочую емкость аккумулятора и срок его службы. Поэтому не оставляйте аккумуляторную батарею в зарядном устройстве более, чем на восемь часов.

ВНИМАНИЕ!

Для зарядки используйте только оригинальные зарядные устройства системы LMS. Использование зарядных устройств других систем, даже если они подходят по техническим характеристикам и системе крепления, может привести не только к выходу из строя аккумулятора, но и к поломке инструмента.

Для охлаждения электронных компонентов и батареи во время зарядки изделие оснащено принудительной вентиляцией. Во время зарядки возможен шум от изделия.

Нагрев батареи в процессе зарядки является нормальным. Во избежание выхода из строя, батарея имеет встроенный термовыключатель: при

перегреве батарея будет отключена от цепи заряда. При последующем снижении температуры зарядка будет продолжена.

ВНИМАНИЕ!

Для предотвращения тепловых травм не прикасайтесь к батарее, находящейся на зарядке.

Окончание процесса зарядки обозначается индикацией: красный светодиод выключен, зеленый горит.

По окончании зарядки отключите зарядное устройство от сети, снимите аккумуляторную батарею с зарядного устройства и установите в изделие.

ПРИМЕЧАНИЕ! Литий-ионная аккумуляторная батарея может быть заряжена в любое время без отрицательного влияния на срок службы. Прекращение зарядки в любое время также не наносит ей вреда.

Во избежание повреждения батареи, **НЕ ХРАНИТЕ** ее в разряженном состоянии. Перед хранением **ПОЛНОСТЬЮ** зарядите аккумулятор.

Степень заряда батареи Вы можете оценить, нажав на кнопку на батарее. Индикация уровня заряда носит справочный характер и отражает напряжение АКБ в текущий момент времени.

Также индикаторы используются для сигнализации о ненормальных режимах или неисправностях батареи.

Описание сигнализации – см. **Таблицу 1** «Индикация изделия и аккумулятора».

Снятие / установка батареи (Рис. 3)

Для снятия батареи **7** нажмите кнопку **6** на батарее и сдвигом назад (от изделия) снимите ее.

ВНИМАНИЕ!

Перед установкой батареи на изделие убедитесь, что клавиша выключателя 4 находится в выключенном положении.

Для установки батареи совместите ее пазы со слотами разъема на изделии и задвиньте в изделие «до щелчка». Убедитесь в надежной фиксации батареи попыткой вынуть ее без нажатия кнопки **6**.

Меры предосторожности

Приготовьтесь к работе:

■ Наденьте правильную одежду (длинные брюки и рубашка с длинным рукавом) и закрытую нескользящую обувь. Не работайте босиком или в открытой обуви. Уберите длинные волосы, снимите украшения;

■ при работе используйте средства индивидуальной защиты – респиратор, защитные очки, наушники;

■ удалите детей, посторонних лиц и животных из рабочей зоны на расстояние не менее 5 метров;

■ удалите из рабочей зоны предметы, которые могут нанести повреждения при отбрасывании потоком воздуха;

■ работайте при дневном или достаточном искусственном освещении;

■ убедитесь в том, что изделие исправно и находится в рабочем состоянии, вентиляционные отверстия изделия чистые, свободны от пыли, грязи и мусора.

■ убедитесь в том, что на изделии правильно установлены и плотно соединены необходимые принадлежности.

■ перед включением изделия проверьте уровень заряда АКБ. Рекомендуется начинать работу с полностью заряженной АКБ.

Порядок работы

Встаньте в рабочее устойчивое положение.

Удерживайте изделие за рукоятку одной рукой, поместите большой палец на панель управления **5.**

Включение изделия (Рис. 4)

Для включения изделия нажмите кнопку **16**.

Двигатель запустится, на дисплее панели управления **5** отобразится уровень скорости воздушного потока (индикаторы **18**).

Регулировка скорости (Рис. 5)

Изделие имеет 3 скорости работы. Сразу после включения устанавливается самая низкая скорость (горит левый индикатор **18**).

Переключение скоростей осуществляется нажатием кнопок **17** (увеличение скорости – стрелка вверх, уменьшение – стрелка вниз)**.**

Примечание:

Для снижения уровня шума и вибрации и для экономии заряда аккумулятора всегда выбирайте минимально необходимую скорость. Также рекомендуется выбирать самую низкую скорость в режиме пылесоса для предотвращения засорения входного отверстия и принадлежностей, а также блокировки механизма.

Работа (Рис. 6)

Режим воздуходувки:

■ Держите инструмент так, чтобы поток воздуха был направлен вниз или вбок под наклоном, на расстоянии нескольких сантиметров от твердой поверхности;

■ Плавно водите воздуходувной трубкой из стороны в сторону по внешней кромке мусора. Медленно двигайтесь вперед, собирая мусор перед собой в кучи;

■ Чтобы избежать рассеивания мусора, производите сдувание, начиная с края мусорной кучи. Не направляйте струю воздуха в середину кучи.

■ большинство операций лучше выполнять на низких скоростях;

■ будьте аккуратны, работая рядом с растениями. Сильный воздушный поток может повредить мелкие и слабые растения;

■ при необходимости используйте грабли и метлы, чтобы отделить мусор от поверхности, прежде чем использовать воздуходувку.

ВНИМАНИЕ!

Не направляйте инструмент на камни, гравий, металлические предметы, осколки стекла. В противном случае есть риск повреждения инструмента и близлежащих объектов, а также травмирования оператора.

Режим пылесоса:

■ Для работы в режиме пылесоса убедитесь в том, что мешок установлен и плотно закрыт на молнию;

■ рекомендуется работать на минимально необходимой скорости, это предотвращает засорение входного отверстия и принадлежностей;

■ держите инструмент так, чтобы впускное отверстие насадки было приподнято над поверхностью на 2–3 см. Направляя насадку под наклоном, не спеша перемещайте ее. Мусор будет поступать в мусоросборник;

■ при использовании шланга одной рукой держите воздуходувку за рукоятку, другой рукой водите свободным концом шланга с насадкой;

■ когда мусоросборник заполняется, мощность всасывания падает. Очищайте мусоросборник по мере заполнения.

Изделие можно использовать для всасывания мелкой древесной стружки, пыли, мелкого песка.

ВНИМАНИЕ!

В режиме пылесоса запрещается убирать листья, траву, камни, осколки стекол, острые и металлические предметы, мусор размером более 7 мм, влажные, горячие, горючие или взрывоопасные материалы, жидкости. Есть риск выхода изделия из строя или травмирования оператора. В данном случае гарантийные обязательства будут аннулированы.

При срабатывании защиты в случае блокировки мусором внутреннего механизма воздуходувки двигатель отключается. В этом случае отпустите клавишу выключателя, снимите аккумулятор, очистите изделие и принадлежности. При необходимости обратитесь в сервисный центр. Подробнее см. таблицу “Возможные неисправности и методы их устранения” на стр. 25.

Режим насоса:

■ Для работы в режиме насоса выберите подходящую для надувного изделия насадку и установите на выходное отверстие воздуходувки для накачивания или входное отверстие для скачивания;

■ вставьте кончик насадки в клапан надувного изделия и включите инструмент. По окончании операции плотно закройте клапан.

Выключение (Рис. 7)

Для выключения изделия нажмите кнопку **16**.

Выключение изделия отсоединением батареи не допускается. Это может привести к поломке инструмента и батареи.

Техническое обслуживание

ВНИМАНИЕ!

Все работы по техническому обслуживанию производите только при отключенной аккумуляторной батарее.