ВОЗМОЖНЫЕ НЕИСПРАВНОСТИ И МЕТОДЫ ИХ УСТРАНЕНИЯ

Неисправность	Вероятная причина	Метод устранения
Не подается краска	Засорилась дюза	• Открутите воздушную головку (2) • Прочистите дюзу (4) • Прикрутите воздушную головку (2)
	Засорился фильтр	• Слейте краску из бачка (7) • Открутите бачок (7) • Замените фильтр (6) • Прикрутите бачок (7)
Плохо подается краска	Слишком густая краска	• Разбавьте краску
При нажатии на курок не происходит распыления краски	Не скользит запорная игла	• Открутите регулировочную гайку распыления краски (10) • Достаньте запорную иглу (3) • Смажьте запорную иглу (3) • Вставьте запорную иглу (3) на место • Закрутите регулировочную гайку распыления краски (10)
	Перетянут воздушный клапан	• Ослабьте регулировочную гайку распыления краски (10)

Внимание! Работы по устранению неисправностей должны проводиться при отсоединенном пневмошланге.

УСЛОВИЯ ХРАНЕНИЯ, ТРАНСПОРТИРОВКИ И УТИЛИЗАЦИИ

- Хранить краскопульт в сухом месте в чистом виде.
- Транспортировка должна осуществляться в отгрузочной таре.
- Запрещена утилизация с бытовыми отходами.

КОМПЛЕКТАЦИЯ

Краскопульт в сборе . . . . . 1 шт.
Бачок. . . . . 1 шт.
Коробка. . . . . 1 шт.
Руководство по эксплуатации. . . . . 1 шт.

22 PAP

АО «ЗУБР ОВК» 141002, Московская область, г. Мытищи 2, а/я 36

Производитель оставляет за собой вносить изменения в характеристики изделия без предварительного уведомления.
Приведенные иллюстрации не являются обязательными. Ответственность за опечатки исключается.

ЗУБР МАСТЕР

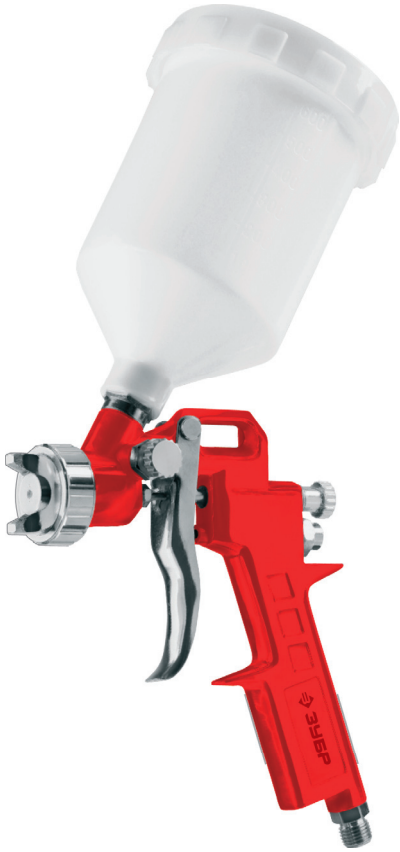

Руководство по эксплуатации

Краскопульт с верхним бачком

06455-1.3

www.zubr.ru
Версия: 080816

Краскопульт предназначен для нанесения лакокрасочных покрытий на поверхности изделий из различных материалов, таких, как металл, пластик, дерево и т.д. с помощью струи сжатого воздуха.

Перед началом работы с изделием внимательно изучите руководство по эксплуатации. При несоблюдении правил эксплуатации и хранения изделия гарантийные обязательства аннулируются.

ОПИСАНИЕ И ПРИНЦИП ДЕЙСТВИЯ

Краскопульт состоит из:
Корпуса (1) в форме пистолета, на котором сверху закреплен бачок (7) для лакокрасочных материалов. В передней части корпуса имеется воздушная головка с гайкой (2), внутри которой находятся дюза (4) и запорная игла (3). Во избежание засорения дюзы бачок снабжен фильтром (6). На корпусе краскопульта размещены: курок (5), регулировочная гайка курка (9), регулировочная гайка распыления краски (10) и штуцер (8), к которому подсоединяется шланг подачи воздуха от компрессора.

Принцип работы:
При нажатии на курок (5) открывается запорный клапан (11), и давление от компрессора поступает в корпус (1) краскопульта. При дальнейшем нажатии на курок запорная игла (3) открывает отверстие в дюзе (4), и воздух, увлекая за собой краску из бачка (7), вылетает из сопла изделия в виде воздушно-капельной смеси. Регулировочная гайка распыления краски (10) позволяет менять толщину факела распыления. При полностью завернутой гайке (10) пятно распыления факела имеет круглую форму. Постепенное откручивание гайки (10) приводит к сжатию пятна по толщине в эллипс и далее – в полосу. Поворотом воздушной головки (2) при отпущенной гайке достигается требуемый угол плоскости факела распыления.

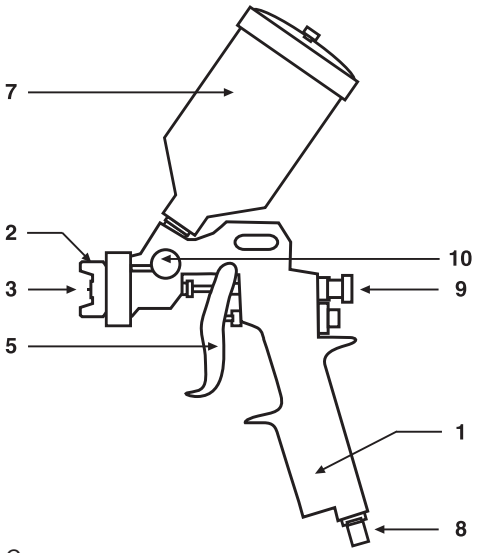

Схема краскопульта

1 – Корпус
2 – Воздушная головка с гайкой
3 – Запорная игла
4 – Дюза (на схеме не показана)
5 – Курок
6 – Фильтр (на схеме не показан)
7 – Бачок
8 – Штуцер
9 – Регулировочная гайка курка
10 – Регулировочная гайка распыления краски
11 – Запорный клапан (на схеме не показан)

МЕРЫ ПРЕДОСТОРОЖНОСТИ

- Соблюдайте чистоту и порядок на рабочем месте.
- Не допускайте к работе с оборудованием необученный персонал.
- Убедитесь в отсутствии видимых повреждений корпуса бочка и прочих элементов пневмосистемы.
- Убедитесь в исправности оборудования перед началом работы.
- Не допускайте посторонних, не имеющих квалификации для работы с данным оборудованием, в зону работы агрегата.
- Не превышайте максимально допустимого давления.
- Не направляйте краскопульт на людей и животных.
- Для работы используйте защитные перчатки, комбинезон, очки, респиратор.
- Перед началом работы убедитесь, что фильтр, бачок и воздушный шланг плотно присоединены к краскопульту.
- Распыляйте краску на расстоянии не более 260 мм от окрашиваемой поверхности.
- Перед началом работы убедитесь, что компрессор выключен.
- Отключите оборудование от питания и сбросьте давление в системе перед обслуживанием и разборкой агрегата.
- Не модифицируйте агрегат.
- Обязательно проверяйте и протягивайте все соединения магистрали высокого давления.
- Не используйте поврежденные или восстановленные шланги высокого давления.
- Не распыляйте легковоспламеняющиеся вещества в закрытых и плохо вентилируемых помещениях.
- Не используйте составы, содержащие метилхлорид и подобные соединения, во избежание появления коррозии.
- При работе с компрессором строго соблюдайте приложенное к нему руководство по эксплуатации.

ПОРЯДОК РАБОТЫ

- Убедитесь, что компрессор или альтернативный источник давления выключен.
- Подсоедините шланг компрессора к штуцеру краскопульта.
- Установите на корпус изделия бачок с фильтром.
- Налейте в бачок разбавленную до необходимой консистенции краску, не более ¾ объема.
- Включите компрессор.
- Перед началом работы отрегулируйте факел распыления на пробной детали.
- Приведите краскопульт в рабочее положение: бачок с краской расположен вертикально, сопло находится на расстоянии 140–260 мм от окрашиваемой поверхности.
- Сохраняйте минимальную дистанцию между краскопультом и окрашиваемой поверхностью.

ПО ОКОНЧАНИИ РАБОТЫ

- Выключите компрессор.
- Слейте из бачка оставшуюся краску.
- Отсоедините пневмошланг от пистолета.
- Промойте пистолет. Для этого необходимо: разобрать сопло, снять бачок с фильтром и промыть детали в промывочной жидкости.

Не следует опускать пистолет в промывочную жидкость в собранном виде, т.к. части изделия окажутся недостаточно очищены от ЛКМ.

ТЕХНИЧЕСКИЕ ХАРАКТЕРИСТИКИ

Диаметр сопла	1,3 мм
Расчетное давление	3–5 бар
Расход воздуха	125–225 л/мин
Вместимость бачка	600 мл