- При возникновении повреждений из-за несоблюдения предусмотренных руководством условий эксплуатации.
- При сильном внешнем и внутреннем загрязнении изделия.
- При попадании в оборудование посторонних предметов, например, песка, камней, материалов или веществ, не являющихся отходами, сопровождающими применение по назначению.
- При повреждении изделия вследствие несоблюдения правил хранения и транспортировки, указанных в руководстве по эксплуатации.
- После попыток самостоятельного вскрытия, ремонта, внесения конструктивных изменений.

Наименование	**Арбалетный трубогиб**
Артикул	
Дата покупки	«____»_____20___г.
Торговая организация, ее адрес	_____ _____ _____ _____ _____ /_____/ (подпись продавца) (М.П.)

Прибор получен в исправном состоянии и в полной комплектации. Претензий к внешнему виду не имею
С условиями проведения гарантийного обслуживания ознакомлен(а)

«____»_____20___г.

_____ /_____/
(подпись покупателя)

U: 221350

Уполномоченная организация по вопросам качества на территории РФ: ЗАО «ЗУБР ОВК» 141002 Московская обл., г. Мытищи-2, а/я 36

www.zubr.ru

ЗУБР ПРОФЕССИОНАЛ

АРБАЛЕТНЫЙ ТРУБОГИБ

Руководство по эксплуатации

Модель 23523

УВАЖАЕМЫЙ ПОКУПАТЕЛЬ!

Перед эксплуатацией трубогиба внимательно изучите настоящее руководство по эксплуатации и строго выполняйте содержащиеся в нем требования.

Храните данное руководство в течение всего срока службы изделия.

Устройство изделия

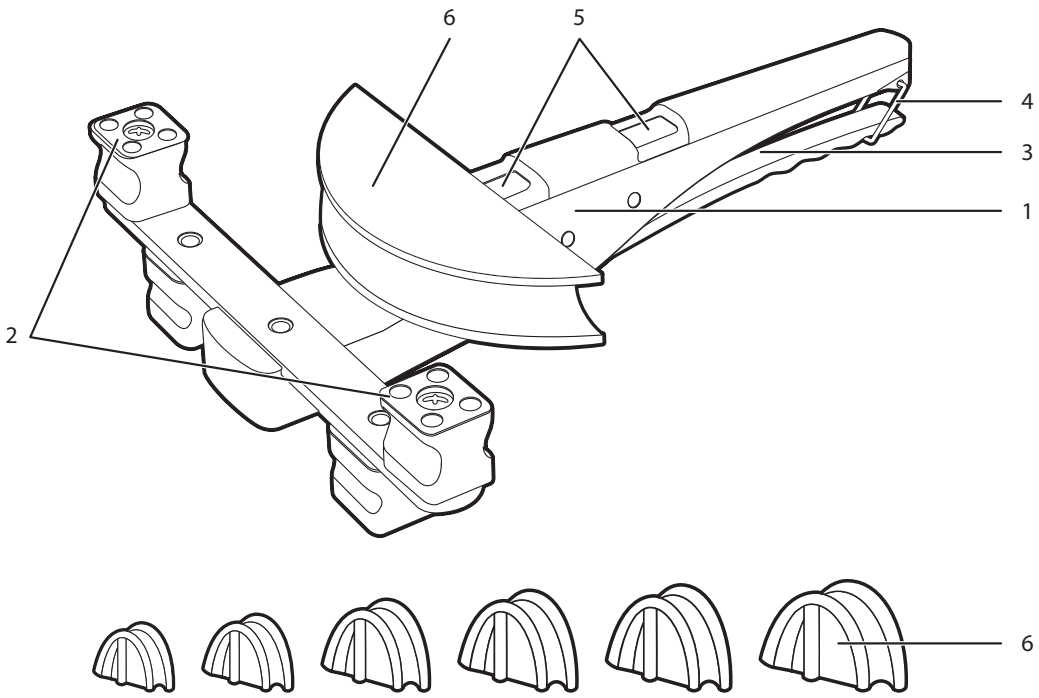

1. Корпус трубогиба
2. Перекладина с упорами (опорные ножки)
3. Рукоятка
4. Фиксатор рукоятки
5. Силовая рейка (толкатель)
6. Гибочный сегмент

Основные технические характеристики

Артикул	Максимальное усилие, Н	Диаметры насадок	Диаметры насадок, мм	Ход штока, мм	Угол изгиба за один проход
23523	5000	1/4–7/8"	4.75–22	105	90°

Комплект поставки	Размеры	Количество
Трубогиб, мм	320x50x70	1 шт.
Сменный гибочный сегмент **1/4 AF**	4.75, 6 мм / 1/4"	1 шт.
Сменный гибочный сегмент **5/16 AF**	7, 8 мм / 5/16"	1 шт.
Сменный гибочный сегмент **10**	9, 10 мм / 3/8"	1 шт.
Сменный гибочный сегмент **12**	11, 12 мм / 1/2" 10U (в оболочке)	1 шт.
Сменный гибочный сегмент **15**	14, 15 мм / 5/8" 12U (в оболочке)	1 шт.
Сменный гибочный сегмент **18**	17, 18 мм / 3/4" 14U / 15U / 16U (в оболочке)	1 шт.
Сменный гибочный сегмент **22**	20, 21, 22 мм / 7/8" 18U (в оболочке)	1 шт.
Сменная перекладина с упорами	на все размеры сегментов	2 шт.
Пластиковый кейс для хранения, мм	420x285x84	1 шт.

Назначение

Профессиональный инструмент для гибки труб из отожженой меди, алюминия, мягкой меди в оболочке и металлопластиковых труб систем пресс-фитинга под углами от 0 до 90º (и более при гибе в несколько этапов).

Используется при монтаже систем водоснабжения, отопления и кондиционирования, систем подогрева пола, гидравлических систем и т. д.

Подготовка к работе

Рекомендуется использовать для работы только отожженную медную трубу. Если при монтаже используется не отожжённая медная труба, перед работой обязательно отожгите её в месте изгиба и дайте остыть. Рекомендуется использовать бесшовные трубы, в противном случае, шов может разойтись в месте изгиба.

Порядок работы

1. Выберите перекладину с подходящими для изгибаемой трубы упорами (смотрите соответствующую маркировку на упорах перекладины) и закрепите её на ручке при помощи винта с барашком, используемые упоры должны находиться на верхней стороне перекладины. Упоры с выбранным значением трубы должны быть повернуты в центр, к толкателю.
2. Возьмите из кейса насадку (полукруглый гибочный сегмент), соответствующую размеру изгибаемой трубы, и разместите ее на торце толкателя.
3. При необходимости, держа собранный трубогиб толкателем вверх, оттяните рукоятку храпового механизма от корпуса до упора, пока толкатель не займёт крайнее нижнее положение. Поместите изгибаемую трубу в выемки упоров и, придерживая трубу, несколько раз нажмите на рукоятку храпового механизма, пока насадка не войдёт в плотное соприкосновение с изгибаемой трубой. Нажимая на рукоятку храпового механизма, изгибайте трубу до нужного угла. Для получения изгиба более 90 градусов необходимо немного смещать место гиба после прохода, постепенно загибая трубу в несколько этапов.
4. Для извлечения изогнутой трубки оттяните рукоятку **3** храпового механизма от корпуса **1** до упора и вручную отведите от трубы насадку **2**.
5. После завершения работы разъедините сборные детали трубогиба (перекладину и насадку). При необходимости смажьте зубчатую рейку тонким слоем смазки (солидола или другой консистентной смазки), после чего положите трубогиб и использовавшиеся при работе части в кейс.

Периодическое обслуживание

Проверяйте трубогиб один раз в три месяца. Проверяйте отсутствие следов ржавчины. При необходимости протирайте корпус трубогиба со следами коррозии чистой тканью, пропитанной смазочным маслом.

Общие требования по технике безопасности

Не превышайте предельно допустимую нагрузку трубогиба.

Устанавливайте насадку, соответствующую диаметру трубы.

Не используйте изделие при наличии видимых механических повреждений, которые могут привести к травмам персонала и/или нанести ущерб имуществу.

Не вносите изменения в конструкцию трубогиба.

Все ремонтные работы должны проводиться только специалистами сервисных центров.

Несоблюдение данных требований может стать причиной несчастного случая и/или нанесения ущерба имуществу.

Условия хранения, транспортировки и утилизации

1. Транспортировка должна осуществляться в комплектном кейсе.
2. Не подвергайте изделие механическим ударам.
3. Содержите изделие в чистоте. Избегайте воздействия влаги. При попадании влаги – тщательно протрите сухой мягкой тканью все детали изделия.
4. Особых условий утилизации не требуется.

Гарантийные обязательства

Мы постоянно заботимся об улучшении качества обслуживания наших потребителей, поэтому если у Вас возникли нарекания по качеству и срокам проведения гарантийного ремонта, пожалуйста, сообщите на электронный адрес: **zubr@zubr.ru**.

Настоящая гарантия не ограничивает законных прав потребителей, предоставленных им действующим законодательством РФ.

Гарантийные обязательства распространяются только на неисправности, выявленные в течение гарантийного срока и обусловленные производственными и конструктивными факторами. Полный и актуальный список сервисных центров приведен на сайте **www.zubr.ru**.

Срок службы данного изделия составляет 7 лет со дня продажи.

Неисправные узлы инструментов в течение гарантийного срока ремонтируются или заменяются новыми. Решение о целесообразности их замены или ремонта остается за авторизованным сервисным центром. Заменяемые детали переходят в собственность службы сервиса.

Срок гарантии составляет 12 месяцев со дня продажи.

Гарантийный ремонт не осуществляется в следующих случаях:

- При использовании оборудования не по назначению, указанному в руководстве по эксплуатации.
- При механических повреждениях оборудования.
- При возникновении недостатков из-за действия непреодолимой силы, а также из-за неблагоприятных атмосферных или иных внешних воздействий на изделие, таких как дождь, снег, повышенная влажность, нагрев, агрессивные среды и др.
- При естественном износе оборудования (полная выработка ресурса, ржавчина).