ЗУБР
ПРОФЕССИОНАЛ

ПАСПОРТ ИЗДЕЛИЯ.
34285-30
34285-50
Лекальная поверочная линейка

1. Назначение и область применения

Линейки лекальные типа ЛД с двусторонним скосом в форме ножа, одна сторона срезана под углом для удобства контроля в труднодоступных местах. Линейки предназначены для проверки прямолинейности методом световой щели (на просвет).

2. Технические характеристики

Линейки лекальные типа ЛД изготавливаются из высококачественной нержавеющей стали. Оснащены теплоизоляционными накладками. Размагничены. Твердость не менее 50 HRC.

Маркировка и размеры		Размеры, мм					Класс точности
Обозначение	Чертеж	L	H	B	α	β±1°	
ЛД	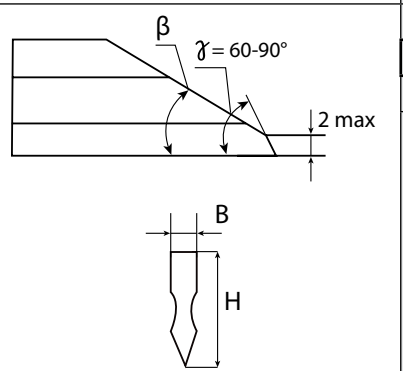	300	40	8	–	30°	0 и 1
		320	**40**	**8**			
		400	40	8			
		500	40	10			

Таблица 1

L, мм	Допуск прямолинейности, мкм		
	Класс точности		
	00	0	1
300-400	1,0	1,6	2,5
500	1,3	2,0	3,0

Таблица 2

Тип линеек	Длина линейки L, мм	Параметр шероховатости поверхностей, Ra			
		рабочих для линеек классов точности			прилегающих к рабочим поверхностям
		00	0	1	
		мкм, не более			
ЛД	до 500	0,04			0,32

3. Техническое обслуживание

■ Линейки следует оберегать от термического воздействия и ударов. После окончания работ, протирать мягкой тканью и смазывать противокоррозионной смазкой.
■ Условия эксплуатации линеек лекальных типа ЛД в соответствии с ГОСТ 15150-69 в закрытом помещении при отсутствии паров агрессивных веществ, вызывающих коррозию изделия.
■ Поверка линеек должна производиться в соответствии с методическими указаниями МИ 1729-87, при влажности воздуха менее 90%.
■ Межповерочный интервал устанавливается потребителем в зависимости от интенсивности эксплуатации линейки.

4. Правила хранения

Хранить лекальные линейки в футляре, в сухом отапливаемом помещении, при температуре воздуха от +5 до +40 ºС и относительной влажности не более 80% при температуре +20 ºС.

5. Сведения о консервации

■ Линейки подвергнуты консервации в соответствии требованиям ГОСТ9014-76. Наименование и марка консерванта – масло консервационное К-17.
■ Срок хранения изделия без переконсервации – 2 года, при условии хранения в условиях по ГОСТ 15150-69.

6. Гарантийные обязательства

Гарантийный срок эксплуатации изделия – 2 года, со дня продажи (получения покупателем) изделия, при условии соблюдения потребителем правил хранения и правил технического обслуживания изделий (см. п. 3). Срок службы 10 лет.

Изделие	
Модель	
Дата консервации	
Дата поверки	
Торговая организация	
Дата продажи	

Изготовлено «KRAFTOOL I/E GMBH» Германия, Бёблинген, Отто-Лилиенталь 25 в КНР (KRAFTOOL I/E GMBH Otto- Lilienthal –Str.25, 71034 Boblingen, Deutschland). Уполномоченная организация по вопросам качества на территории РФ: ЗАО «ЗУБР ОВК» Россия, 141002, Московская область, г.Мытищи-2, а/я 36
Производитель оставляет за собой право вносить изменения в характеристики изделия без предварительного уведомления. Приведенные иллюстрации не являются обязательными. Ответственность за опечатки исключается.
U: 241143