ВОЗМОЖНЫЕ НЕИСПРАВНОСТИ И МЕТОДЫ ИХ УСТРАНЕНИЯ

Неисправность	Вероятная причина	Метод устранения
Не подается смесь	1. В пистолете нет давления 2. Регулировочная гайка курка недостаточно открыта 3. Смесь слишком густая	1. Проверьте пневмошланги 2. Отрегулируйте гайку курка 3. Сделайте смесь менее густой или увеличьте давление воздуха (не превышайте максимальное давление!)
Плохо подается смесь	1. Низкий уровень смеси в бачке 2. Засорено сопло 3. Разболталось соединение штуцера с пневмошлангом	1. Добавьте смесь в бачок 2. Прочистите сопло 3. Затяните соединение
Утечка воздуха из сопла	1. Загрязнен воздушный клапан 2. Застревает воздушный клапан 3. Повреждена пружина воздушного клапана 4. Изношен либо поврежден воздушный клапан 5. Погнут стержень клапана	1. Очистите воздушный клапан 2. Смажьте воздушный клапан 3. Замените пружину 4. Замените воздушный клапан 5. Замените стержень клапана

Внимание! Работы по устранению неисправностей должны проводиться при отсоединенном пневмошланге.

УСЛОВИЯ ХРАНЕНИЯ, ТРАНСПОРТИРОВКИ И УТИЛИЗАЦИИ

- Хранить краскопульт в сухом месте в чистом виде.
- Транспортировка должна осуществляться в отгрузочной таре.
- Запрещена утилизация с бытовыми отходами.

КОМПЛЕКТАЦИЯ

Картушный пистолет . . . . . 1 шт.
Бачок. . . . . 1 шт.
Дополнительное сопло . . . . . 2 шт.
Хомут . . . . . 1 шт.
Руководство по эксплуатации. . . . . 1 шт.

ЗУБР МАСТЕР



22 PAP

АО «ЗУБР ОВК» 141002, Московская область, г. Мытищи 2, а/я 36

Производитель оставляет за собой вносить изменения в характеристики изделия без предварительного уведомления.
Приведенные иллюстрации не являются обязательными. Ответственность за опечатки исключается.

Руководство по эксплуатации

Картушный пистолет

06466

www.zubr.ru
Версия: 181116

Картушный пистолет ЗУБР МКП 600 предназначен для нанесения штукатурки, шпатлевки, жидких обоев, жидкой пробки, тяжелых красок и других густых смесей на поверхности с помощью струи сжатого воздуха.

Перед началом работы с изделием внимательно изучите руководство по эксплуатации. При несоблюдении правил эксплуатации и хранения изделия гарантийные обязательства аннулируются.

ОПИСАНИЕ И ПРИНЦИП ДЕЙСТВИЯ

Картушный пистолет состоит из:
Корпуса (1) в форме пистолета, на котором сверху закреплен бачок (6), в который заливается смесь. В передней части корпуса имеется сопло (2) с муфтой (3), внутри которой находится запорная игла (4). На корпусе краскопульта размещены: курок (5), регулировочная гайка курка (8), хомут для фиксации бачка (9) и штуцер (7), к которому подсоединяется шланг подачи воздуха от компрессора.

Принцип работы:
При включении компрессора давление поступает в корпус (1) пистолета. При нажатии на курок игла (4) открывает отверстие в дюзе, и воздух, увлекая за собой смесь из бачка (6), вылетает из сопла изделия в виде воздушно-капельной смеси. Регулировочная гайка курка (8) позволяет менять величину факела распыла.

Примечание
Пистолет не имеет запорного клапана подачи воздуха. При включении компрессора воздух поступает в пистолет и выходит через дюзу, поэтому при присоединении компрессора к пистолету рекомендуется использовать шаровой кран.

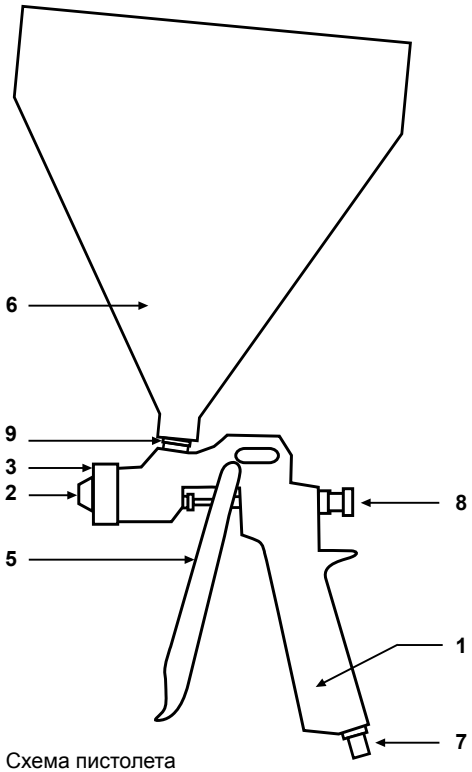

Схема пистолета

1 – Корпус
2 – Сопло
3 – Муфта
4 – Игла (не показана)
5 – Курок
6 – Бачок
7 – Штуцер
8 – Регулировочная гайка курка
9 – Хомут

МЕРЫ ПРЕДОСТОРОЖНОСТИ

- Соблюдайте чистоту и порядок на рабочем месте.
- Не допускайте к работе с оборудованием необученный персонал.
- Убедитесь в исправности оборудования перед началом работы.
- Не допускайте посторонних, не имеющих квалификации для работы с данным оборудованием, в зону работы агрегата.
- Не превышайте максимально допустимого давления.
- Не направляйте пистолет на людей и животных.
- Для работы используйте защитные перчатки, комбинезон, очки, респиратор.
- Перед началом работы убедитесь, что компрессор выключен.
- Перед обслуживанием и разборкой агрегата отключите оборудование от питания и сбросьте давление в системе.
- Не модифицируйте агрегат.
- Использование опасных веществ может привести к серьезным травмам. Не распыляйте пестициды, кислоты, едкие материалы, удобрения или токсичные химикаты.
- Обязательно проверяйте и протягивайте все соединения магистрали высокого давления.
- Не используйте поврежденные или восстановленные шланги высокого давления.

ПОРЯДОК РАБОТЫ

- Убедитесь, что компрессор или альтернативный источник давления выключен.
- При работе с компрессором строго соблюдайте приложенное к нему руководство по эксплуатации.
- Подсоедините шланг компрессора к штуцеру пистолета.
- Установите на корпус изделия бачок.
- Налейте в бачок смесь, не более ¾ объема.
- Включите компрессор.
- Приведите пистолет в рабочее положение. Бачок со смесью должен быть расположен вертикально.
- Сохраняйте дистанцию между пистолетом и обрабатываемой поверхностью.

ПО ОКОНЧАНИИ РАБОТЫ

- Выключить компрессор.
- Слить из бачка оставшуюся смесь.
- Отсоединить пневмошланг от пистолета.
- Промыть пистолет, для чего необходимо разобрать сопло, снять бачок с фильтром и промыть детали в промывочной жидкости.

Не следует опускать пистолет целиком в промывочную жидкость. Промыть пистолет следует незамедлительно после использования. В случае несвоевременной промывки высока вероятность засорения пистолета.

ТЕХНИЧЕСКИЕ ХАРАКТЕРИСТИКИ

Диаметр сопла	4, 6, 8 мм
Расчетное давление	4–8 бар
Расход воздуха	220–380 л/мин
Вместимость бачка	6 л