Гарантийный талон

Изделие	
Модель	
Торговая организация	М.П.
Дата продажи	

Изделие получено в исправном состоянии и полностью укомплектовано. Претензий к внешнему виду не имею. С условиями проведения гарантийного обслуживания ознакомлен.

Подпись покупателя	

Для обращения в гарантийную мастерскую необходимо предъявить изделие и правильно заполненный гарантийный талон.

заполняется сервисным центром

Дата приема

Дата выдачи

Особые отметки

М.П.

ОТРЫВНОЙ ТАЛОН

Изделие _____

Дата продажи _____

Дата приема _____

Дата выдачи _____

Клиент _____

_____

www.zubr.ru
Изготовлено: «KRAFTOOL I/E GmbH» Otto-Lilienthal-Str. 25, 71034 Boeblingen, Deutschland. Страна производства: КИТАЙ.
Уполномоченная организация по вопросам качества на территории РФ: ЗАО «ЗУБР ОВК» 141002, Московская обл., г Мытищи-2, а/я 36.

U: 250412

ЗУБР

РУЧНОЙ ПЛИТКОРЕЗ

Руководство по эксплуатации

Модели: 33197-60, 33197-80, 33197-100, 33197-120

УВАЖАЕМЫЙ ПОКУПАТЕЛЬ!

Перед эксплуатацией плиткореза внимательно изучите настоящее руководство по эксплуатации и строго выполняйте содержащиеся в нем требования. Храните данное руководство в течение всего срока службы.

⚠ ВНИМАНИЕ
ПРОЧТИТЕ РУКОВОДСТВО ПОЛНОСТЬЮ И НЕ НАЧИНАЙТЕ РАБОТУ С ИЗДЕЛИЕМ, ПОКА ВЫ НЕ ОЗНАКОМИТЕСЬ С ПРЕДУПРЕЖДЕНИЯМИ О БЕЗОПАСНОСТИ.

Внешний вид изделия

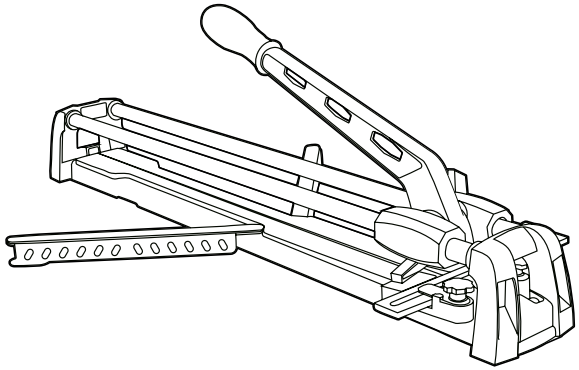

Комплектация	33197-60	33197-80	33197-100	33197-120
Плиткорез в сборе с линейкой, шт.	1	1	1	1
Боковой упор для плитки, шт.	2	2	2	4
Сумка, шт.	1	1	1	1
Руководство по эксплуатации, экз.	1	1	1	1

Технические характеристики	33197-60	33197-80	33197-100	33197-120
Длина реза, мм	600	800	1000	1200
Размер режущего элемента (Ø внеш. x Ø внутр. x толщина), мм	22 x 6 x 6	22 x 6 x 6	22 x 6 x 6	22 x 6 x 6
Максимальная толщина плитки, мм	16	16	16	16
Ресурс режущего колеса, м*	8000	8000	8000	8000

* - ресурс режущего элемента по глазированной поверхности керамической плитки

Назначение изделия

Плиткорез **ЗУБР** предназначен для разрезания крупноформатной плитки из керамики, клинкера, керамогранита и бетона до 16 мм.

- Имеет боковые упоры для облегчения работы с плиткой крупного формата и линейку с угломером для реза плитки в диапазоне углов от 0 до 60°
- На каретке предусмотрен фиксатор ломателя плитки для комфортной работы при прорезании плитки

Сборка

Перед началом работы убедитесь в правильности и надежности собранного плиткореза. Все соединения должны быть надежно закреплены.

Перед началом работы приведите линейку в рабочее положение, закрепив ее винтом-барашком. Установите в необходимом положении боковые упоры для плитки **(Рис. 1):**

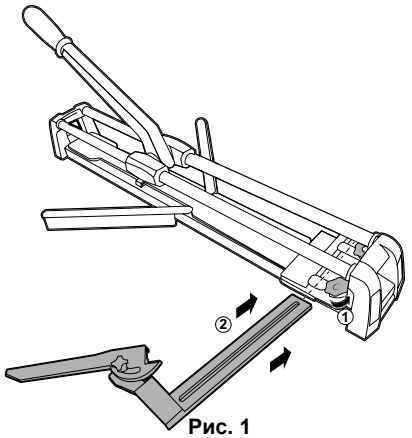

Рис. 1

Порядок работы

Совместите линию отреза плитки с линией реза каретки **(Рис. 2):**

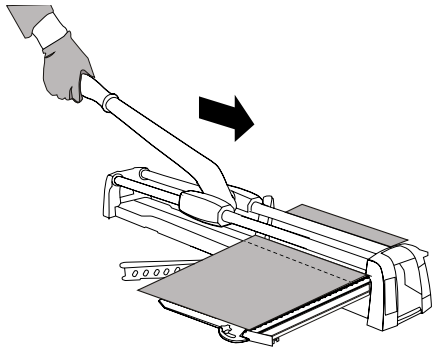

Рис. 2

Убедитесь в надежной сборке плиткореза и устойчивости плитки на поверхности рабочей зоны плиткореза. Несколько раз, с надавливанием на каретку, проведите резаком у начала реза и проведите, продолжая давить на каретку вдоль намеченного реза **(Рис. 3):**

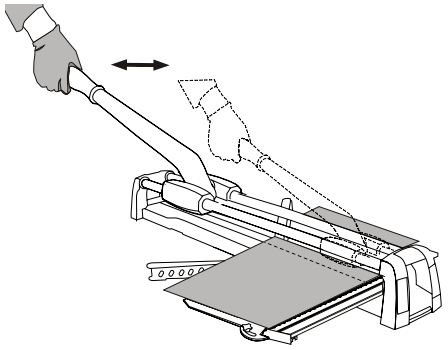

Рис. 3

Опустите на каретке ломатель, аккуратно и плавно надавливайте ломателем на плитку до ее разделения **(Рис. 4–5)**. При разделении плитки повышенной твердости и хрупкости надавливайте ломателем попеременно в обоих концах реза, позволяя трещине вскрываться понемногу.

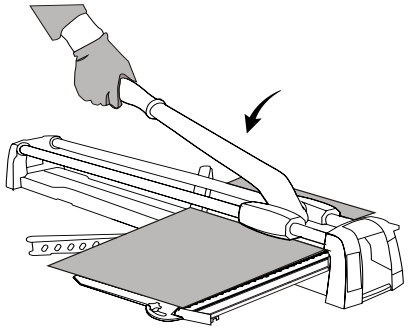

Рис. 4

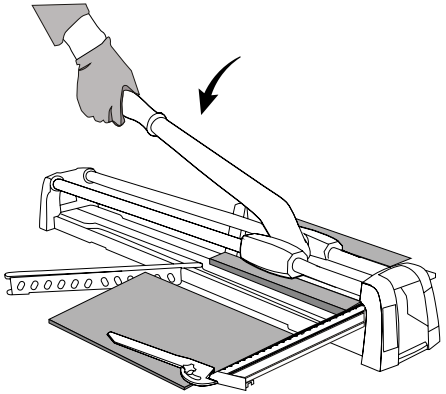

Рис. 5

Для использования угломера установите необходимый угол, передвигая плечо угломера. Установите плитку на необходимой линии реза и придвиньте угломер вплотную к плитке **(Рис. 6):**

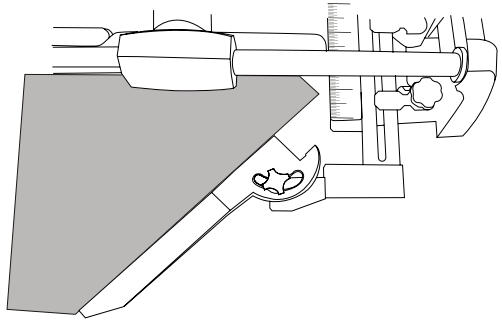

Рис. 6

Замена резака на каретке

Вставьте шестигранный ключ 4 мм в паз болта, удерживающего резак.

Отверните болт и снимите резак.

Вставьте новый резак и закрепите его болтом.

Убедитесь, что резак хорошо зафиксирован.

Рекомендации по безопасности

Убедитесь в надежной сборке плиткореза и устойчивости плитки на поверхности рабочей зоны плиткореза.

Используйте перчатки и средства защиты органов дыхания и зрения. В процессе образуется пыль. Резак и края плиток могут быть острыми.

Используйте плиткорез только по назначению.

Рекомендации по хранению, транспортировке и утилизации

Содержите плиткорез в чистоте, храните в чехле. Пыль очищайте щеткой или протирайте сухой чистой хлопчатобумажной тканью.

Не используйте абразивные чистящие средства, ацетон и спирт. Для удаления сильных загрязнений можно слегка увлажнить хлопчатобумажную ткань.

Хранить и транспортировать с сухом, проветриваемом помещении.

Особых условий утилизации не требуется.

Гарантийные обязательства

Настоящая гарантия не ограничивает законных прав потребителя, предоставленных ему действующим законодательством РФ.

Гарантия не распространяется в следующих случаях:

- при повреждениях, возникших в результате несоблюдения Покупателем руководства по эксплуатации;
- при наличии механических повреждений, вызванных внешним ударным или иным воздействием;
- при повреждениях, возникших в результате неправильного хранения и транспортировки, небрежного обращения или воздействия непреодолимой силы (землетрясения, пожар, стихийные бедствия и т. д.).

Производитель вправе вносить изменения в конструкцию изделия.