Техническое обслуживание, обнаружение и устранение неполадок

Не используйте инструмент, если были обнаружены неполадки, представленные в таблице.
Любая замена или ремонт должны производиться только профессионалом или в сервисном центре.

Неполадки	Причины	Устранение неполадок
Во время работы возникает биение шпинделя и стук	Износ подшипников двигателя	Заменить подшипники
При вращении двигателя шпиндель не вращается	Поломка двигателя в месте соединения ротора со шпинделем	Заменить вышедшие из строя детали
После долгого хранения двигатель не вращается	Разбухание лопаток двигателя	Довести размер лопаток до требуемого размера
Инструмент не развивает достаточной мощности	Недостаточное давление в воздушной линии	Довести давление до значения 6.3 бар
	Износ лопаток	Заменить изношенные детали
	Ослаблено крепление двигателя	Затянуть винты крепления (при необходимости заменить резиновое кольцо)

Гарантийный талон

Наименование	_____
Артикул	_____
Дата покупки	«____» _____ 202___ г.
Торговая организация, ее адрес	_____ _____ _____ _____/_____/ (подпись продавца) (М.П.)

Прибор получен в исправном состоянии и в полной комплектации. Претензий к внешнему виду не имею.
С условиями проведения гарантийного обслуживания ознакомлен(а).

«____» _____202___г. _____/_____/
(подпись покупателя)

В комплектации артикулов 64330-Н, 64333-Н, 64337-Н используются головки шлифовальные с оправкой (арт. 35998-Н10):
- шарообразная рабочая форма (25 мм, 12 мм);
- цилиндрическая рабочая форма (25 мм, 10 мм);
- конусообразная (60`) рабочая форма (25 мм, 12 мм);
- конусно-цилиндрическая рабочая форма (25 мм, 13 мм, 10 мм);

Материал: розовый электрокорунд, серый электрокорунд, белый электрокорунд.
Связка: керамическая.
Размер зерна: Р80.
Хвостовик: сталь А3, Ø6,0 мм / Ø3,2 мм
Максимально допустимое отклонение от размеров: +/- 0,5 мм

В связи с продолжением работы по усовершенствованию конструкции изделия, изготовитель оставляет за собой право вносить в его конструкцию незначительные изменения, не отраженные в настоящем руководстве и не влияющие на эффективную и безопасную работу изделия. Актуальное руководство по эксплуатации смотрите на сайте **zubr.ru**

Изготовлено «KRAFTOOL I/E GmbH» Германия, Бёблинген, Отто-Лилиенталь 25 в КНР (KRAFTOOL I/E GMBH Otto-Lilienthal-Str. 25 , 71034 Boeblingen, Deutschland). Уполномоченная организация по вопросам качества на территории РФ: ЗАО «ЗУБР ОВК» 141002, Московская область, г. Мытищи-2, а/я 36.
U: 250846

ЗУБР

ЦАНГОВАЯ ПНЕВМОШЛИФМАШИНА

Арт.: 64330, 64330-Н, 64333, 64333-Н, 64335, 64337, 64337-Н

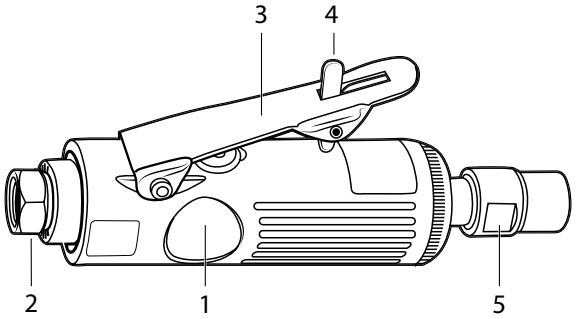

Устройство изделия

1. Корпус изделия
2. Входной штуцер
3. Курок
4. Предохранитель
5. Цанга

Назначение

Пневмошлифмашина предназначена для шлифовки различных поверхностей. Запрещено использовать инструмент для иных целей, кроме как по прямому назначению.

Общая информация

К работе с пневматическим инструментом допускается персонал, прошедший предварительное обучение, знающий устройство инструмента, технику безопасности и меры предосторожности при эксплуатации.

Вибрационные параметры инструмента соответствуют требованиям ГОСТ 17770-86. Шумовые характеристики соответствуют требованиям ГОСТ 12.2.030-2000.

Технические характеристики

Артикул	64330 / 64330-Н	64333 / 64333-Н	64335	64337 / 64337-Н
Размер цанги, мм	3/6			
Штуцер, дюйм	1/4			
Скорость вращения, об/мин	25000	22000	20000	20000
Расход воздуха, л/мин	113			
Рабочее давление, атм	6.3			
Длина, мм	150	170	285	160
Вес, кг	0.36	0.36	0.31	0.57

Комплект поставки

Артикул	64330 / 64330-Н	64333 / 64333-Н	64335	64337 / 64337-Н
Шлифмашинка, шт.	1	1	1	1
Ключи, шт.	2	2	2	2
Масленка, шт.	1	1	1	1
Сменные цанги, шт.	2	2	2	2
Шарошки, шт.	– / 10	– / 10	–	– / 10
Руководство по эксплуатации, экз.	1	1	1	1

Инструкция по применению

Подготовка к работе

Перед началом работы инструмент необходимо расконсервировать. Для этого через впускной штуцер, при открытом пусковом устройстве, залить внутрь чистый керосин, а затем продуть инструмент сухим сжатым воздухом. Эту операцию повторить 2–3 раза.

1) Перед первым использованием необходимо смазать инструмент. Для этого через штуцер подвода сжатого воздуха залить 5–10 мл машинного масла спецификации по SAE №10 или аналогичного для пневматического

Схема подвода сжатого воздуха к инструменту:

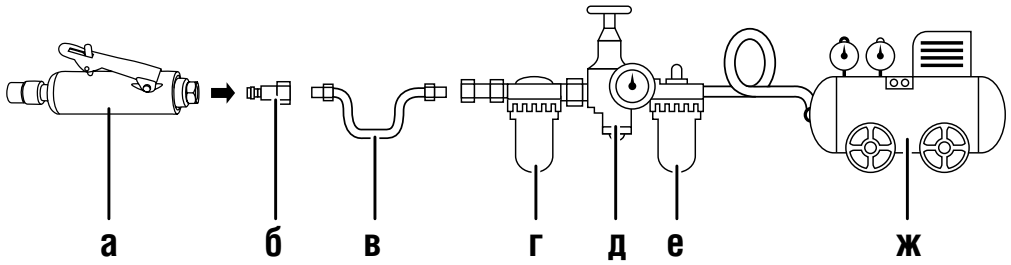

а – шлифмашинка, б – штуцер, в – воздушный шланг, г – смазчик,

д – манометр, е – влагоотделитель, ж – компрессор.

инструмента (использование других видов масла может повлечь ухудшение рабочих характеристик или поломку пневмоинструмента). Продуть подводящий воздушный шланг. Подключить его к инструменту и, нажав пусковой рычаг, дать инструменту поработать на холостом ходу 2–3 минуты. После этого отпустить пусковой рычаг. Каждые 3–4 часа осуществляйте смазку. Для надежной работы используйте в системе влагоотделитель и смазчик.

Порядок работы

1) Снимите заглушку (при наличии). Вкрутите штуцер. Подключите компрессор к инструменту.

2) Установите необходимую насадку. Убедитесь в надежной фиксации.

3) Для начала работы сдвиньте предохранитель и нажмите на курок.

ВНИМАНИЕ! Слишком высокое давление воздуха и загрязненный воздух сокращают срок службы изделия и из-за чрезмерного износа деталей могут привести к повреждению или травме.

- Сливайте конденсат ежедневно.

- Если длина воздушного шланга более 8 метров, давление в линии необходимо увеличить для компенсации потерь.

- Держите шланг вдали от источников тепла, масла и острых предметов, избегайте перегибов. Убедитесь, что все соединения надежно закреплены.

Завершение работы

1) После завершения работ отсоедините компрессор. Установите заглушку.

2) Во время эксплуатации периодически проверяйте плотность затяжки резьбовых соединений на корпусе машины – их ослабление не допускается.

Хранение, транспортировка, утилизация

При длительных перерывах в работе инструмент необходимо хранить в помещении при температуре окружающего воздуха +5…+25 °С и влажностью не более 70%, залив в него 10–20 мл масла и продув минимальным давлением.

Транспортировка допускается всеми видами транспорта в отгрузочной упаковке, при температуре от -20 до +55 °С. При проведении погрузочно-разгрузочных работ избегайте механических повреждений упаковки с инструментом и попадания на инструмент атмосферных осадков.

После вскрытия упаковки рекомендуется снова упаковать инструмент, если предполагается перевозить его к месту работы или на хранение.

Утилизировать в соответствии с материалом изделия.

Гарантийные обязательства

Настоящая гарантия не ограничивает законных прав потребителей, предоставленных им действующим законодательством РФ.

Гарантийный срок составляет 6 месяцев со дня покупки.

Серийный номер на этикетке изделия содержит дату производства. Последние четыре цифры означают месяц и год производства.

Гарантируется безотказная работа инструмента при условии соблюдения Покупателем всех правил эксплуатации и хранения, указанных в данном руководстве.

При отсутствии правильно заполненного гарантийного талона гарантийные обязательства недействительны и претензии к качеству купленного прибора будут отклонены.

Гарантия не распространяется на комплектующие и расходные материалы.

Гарантия на прибор не распространяется в следующих случаях:

- при повреждениях, возникших в результате несоблюдения Покупателем руководства по эксплуатации;
- на запчасти, подверженные естественному износу;
- при наличии следов вскрытия или ремонта, выполненного Покупателем или неуполномоченными на это лицами;
- при наличии механических повреждений, вызванных внешним ударным или иным воздействием;
- при повреждениях в результате неправильного хранения и транспортировки, небрежного обращения или воздействия непреодолимой силы (землетрясения, пожар, стихийные бедствия и т. д.).

Инструкции по безопасности

Перед использованием инструмента внимательно прочтите данную инструкцию.

Используйте только указанные в данной инструкции крепежные материалы и лубриканты.

Для ремонта необходимо использовать только оригинальные запасные части производителя. Перед началом ремонта освободите накопитель от крепежных изделий. Не следует изменять ничего в конструкции машины без разрешения изготовителя.

При работе не направляйте изделие на людей и животных.

До начала каждой операции следует проверить, чтобы предохранительный механизм и механизм пуска функционировали надлежащим образом, а все гайки и болты были туго затянуты.

Храните инструмент в недоступном для детей месте.

Не используйте легковоспламеняющиеся газы (кислород) для работы.

Не используйте бензин или другие легковоспламеняющиеся жидкости для очистки инструмента.

Машины следует подключать к подаче воздуха, только если максимально допустимое давление машины не может быть превышено более чем на 10%. В случае повышенного давления в систему сжатого воздуха должен быть встроен клапан снижения давления, который имеет предохранительный клапан нисходящего потока.

Не превышайте максимально допустимое рабочее давление инструмента.

Старайтесь использовать инструмент при минимально допустимом давлении, чтобы избежать высокого уровня шума, повышенного износа машины и возникающих в результате этого неисправностей.

Отключайте инструмент при сервисном обслуживании, регулировке, переносе и во время простоя.

Всегда отключайте, не разбирайте и не ремонтируйте инструмент под давлением. Ниппель должен быть установлен таким образом, чтобы после отключения от источника внутри инструмента не оставалось сжатого воздуха.

На рабочем месте используйте средства защиты: защитные очки, звукоизолирующие наушники.

Рабочая поверхность должна иметь такую конструкцию, которая позволяет безопасно зафиксировать машину, избегая ее повреждения, перекашивания или смещения.

Запрещено работать неисправным инструментом. При обнаружении неисправности или повреждения немедленно прекратите работу.

Пневматический инструмент пожаробезопасен и работает без образования искр. Тем не менее, работа в потенциально взрывоопасной атмосфере требует особого внимания.

Держите данное руководство по эксплуатации под рукой, не отклеивайте информационные и предупреждающие этикетки с корпуса инструмента.

Доводим до Вашего сведения, что критерием предельного состояния является одно из следующих событий (в том числе любое их сочетание):

- явное, ощутимое нарушение нормальной работы изделия (существенное снижение заявленных технических характеристик: повреждение расходного материала при работе вследствие износа бойка, появление посторонних вибраций при работе изделия.);
- подвижность доступных закрепленных узлов/деталей;
- нарушение геометрии корпуса;
- отказ одной или нескольких функций.

Запрещается дальнейшая эксплуатация изделий при выявлении следующих признаков (критические отказы, при достижении которых необходимо прекратить работу изделия):

- **механические повреждения корпуса.**